SENTERA CONTROLS

DPOM8-24/20

Блок живлення PoM та ретранслятор на DIN-рейку

Опис

DPOM8-24/20 – це модуль живлення Power over Modbus, призначений для монтажу на DIN-рейку. Він оснащений виходом 24 VDC та інтегрованим і повністю ізольованим ретранслятором лінії зв'язку Modbus RTU.

DPOM8-24/20 має наступні переваги:

- Живлення через Modbus (PoM)
  - За допомогою PoM різні типи пристроїв, таких як датчики, контролери, модулі живлення тощо, можуть бути з'єднані між собою за допомогою одного кабелю UTP, який проводить електроживлення 24 В та дані зв'язку Modbus.
- Модуль живлення та ретранслятор Modbus в одному пристрої
  - DPOM8-24/20 забезпечує живлення 24 VDC та підсилює сигнал Modbus, що надає можливість підключати до 32 пристроїв на відстані до 1200 м без переривання сигналу,
- Легка установка
  - Пристрій монтується на DIN-рейку, що робить його придатним для встановлення в електричних шафах.
- Кілька варіантів підключення
  - DPOM8-24/20 оснащений клемними колодками та роз'ємами RJ45, що надає можливість вибору з'єднання при підключенні пристрою.

Завдяки компактному дизайну та широкій функціональності DPOM8-24/20 є надійним рішенням для установок OBiK.

Основні характеристики

- Модуль Power over Modbus з вбудованим блоком живлення 24 VDC / 20 Вт
- Гальванічно ізольований ретранслятор полудуплексного режиму для зв'язку Modbus RTU
- Вхідні і вихідні з'єднання з клемними колодками або роз'ємом RJ45
- Захист від перевантаження в режимі переривання живлення (hiccup) з червоною світлодіодною індикацією
- Асинхронна послідовна передача даних
- Вхідна і вихідна передача із зеленою світлодіодною індикацією
- Автоматичне налаштування швидкості передачі до 115,2 Кбіт / с
- Відстань до 1200 м
- До DPOM8 можна підключити до 32 пристроїв
- Монтаж на DIN рейку

Норми

- Директива про низьковольтне обладнання 2014/35/EU
- Директива про електромагнітну сумісність (EMC) 2014/30/EU
- Делегована Директива Комісії (ЄС) 2015/863 (RoHs 3) від 31 березня 2015 року про внесення змін до Додатка II до Директиви 2011/65/ЄС Європейського Парламенту та Ради щодо переліку заборонених речовин

Технічні характеристики

Вихід		24 VDC / 20 Вт
Живлення		85—264 VAC / 50—60 Гц
Клас захисту		IP20
Умови експлуатації	Температура	-20—40 °C
	Відносна вологість	5—85 % rH (без кондинсації)
Корпус	Матеріал	ABS (акрилонітрил-бутадієн-стирол) пластик
	Колір	Сірий, RAL7035

Міжнародні номера товарів 14 (глобальний номер товару 14)

Упаковка	DPOM8-24-20
Одиниця	5401003001479
Коробка	5401003500354

Підключення та з'єднання

L	Напруга живлення, лінія
N	Напруга живлення, нейтраль
24 VDC	Живлення 24 VDC / 20 Вт
GND	Опорне заземлення для джерела живлення
A	Modbus RTU (RS485), сигнал A
/B	Modbus RTU (RS485), сигнал /B
Вхід	Роз'єм RJ45 для зв'язку Modbus RTU (Немає живлення 24 VDC на цьому порту)
Вихід	Живлення через роз'єм Modbus RJ45 (Modbus RTU + 24 VDC)

УВАГА!

- При підключенні довгих кабелів використовуйте мінімальну швидкість передачі.
- Вхідні клемні колодки дублюють вхідний роз'єм RJ45.
- Вихідні клемні колодки дублюють вихідний роз'єм RJ45.

Упаковка

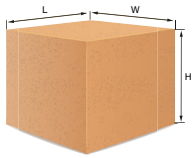

Коди продукта	Упаковка	Довжина [мм]	Ширина [мм]	Висота [мм]	Вага нетто	Вага брутто
DPOM8-24-20	Одиниця (1 шт.)	95	90	85	0,175 кг	0,306 кг
	Коробка (36 шт.)	590	380	280	6,30 кг	11,92 кг

DPOM8-24/20

Блок живлення PoM та ретранслятор на DIN-рейку

Приклад застосування

Приклад 1: Підключення через Роз'єм RJ45

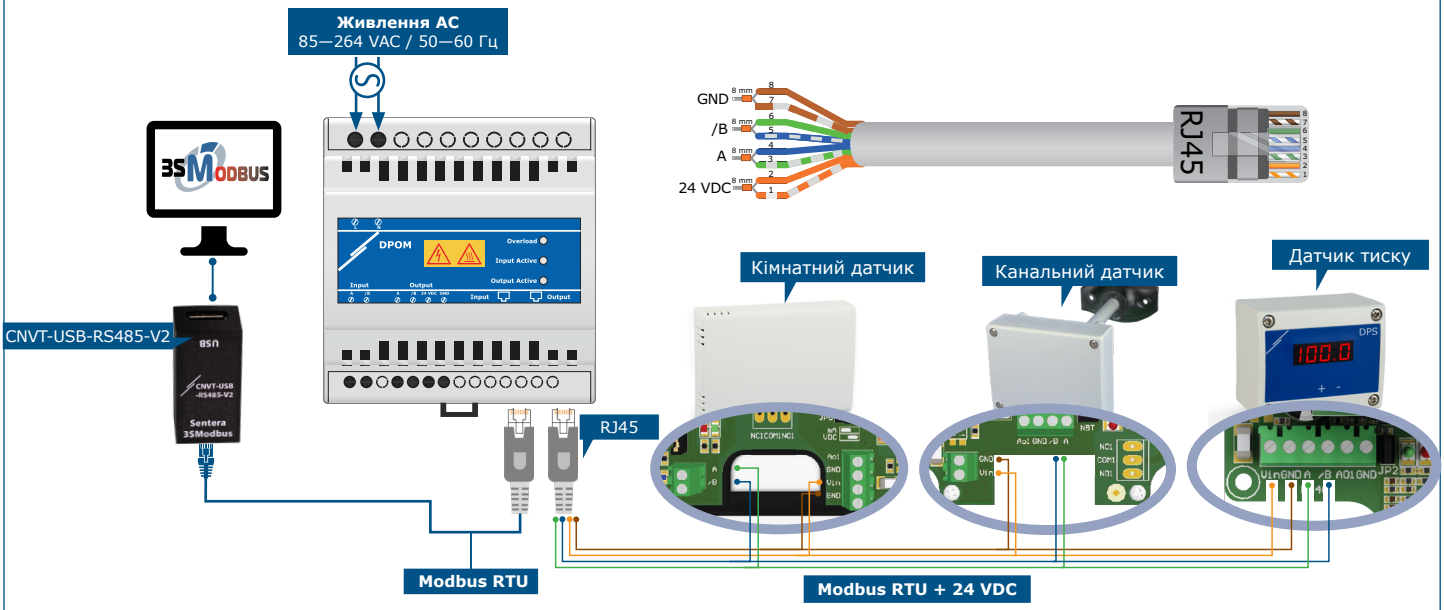

У прикладі 1 DPOM8-24/20 підключається до кількох датчиків за допомогою кабелю RJ45, який проводить живлення 24 VDC та зв'язок Modbus. Налаштування пристроїв можна регулювати через 3SModbus і комп'ютер. Підключення встановлюється через роз'єми RJ45 і перетворювач Modbus в USB CNVT-USB-RS485-V2.

Приклад 2: Підключення через клемну колодку

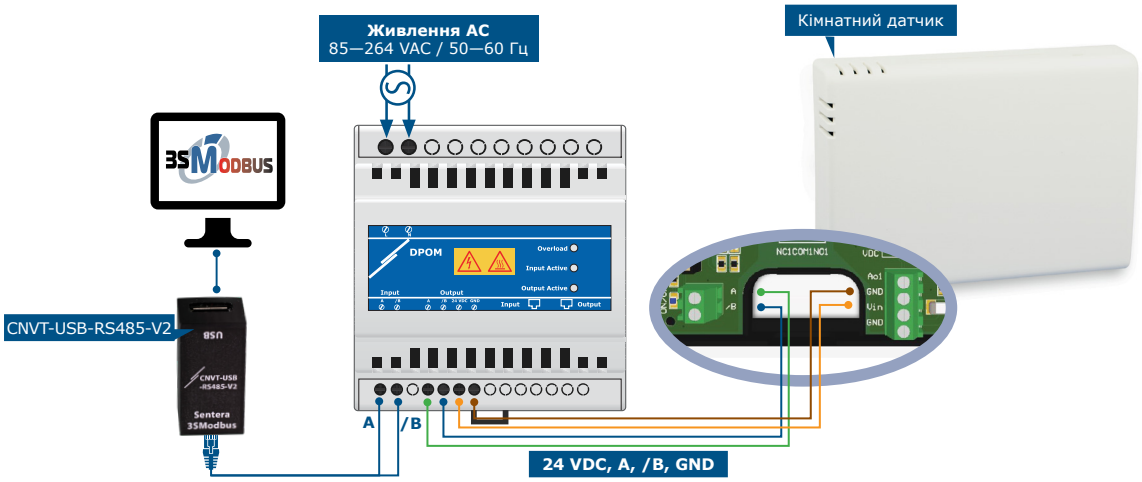

У прикладі 2 DPOM8-24/20 підключається до одного кімнатного датчика через клемні колодки. Через з'єднання передається живлення 24 VDC і дані Modbus. Налаштування пристроїв можна регулювати через 3SModbus і комп'ютер. Підключення здійснюється через клемну колодку DPOM8-24/20 і перетворювач Modbus в USB CNVT-USB-RS485-V2.

DPOM8-24/20

Блок живлення PoM та ретранслятор на DIN-рейку

Розміри та кріплення

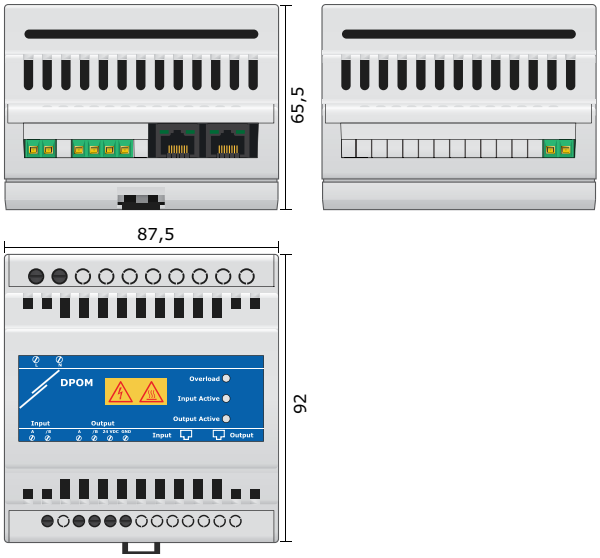
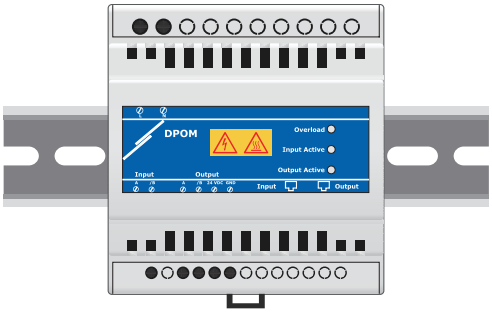
Монтаж на DIN-рейку