RSMFM-2R

Çok fonksiyonlu CO_2 oda vericisi

RSMFM-2R serisi, sıcaklığı, bağıl nemi, CO_2 konsantrasyon seviyesini ve ortam ışığını ölçen çok işlevli oda vericileridir. Modbus üzerinden güç sağlanır ve tüm parametrelere Modbus RTU üzerinden erişilebilir.

Ana Özellikler

- Seçilebilir sıcaklık, bağıl nem ve CO_2 aralıkları
- Modbus RTU iletişimi aracılığıyla ürün yazılımını güncellemek için Bootloader
- Ayarlanabilir "aktif" ve "bekleme" seviyesine sahip ortam ışığı sensörü
- Modbus RTU iletişimi
- Durum göstergesi için ayarlanabilir ışık yoğunluğuna sahip 3 LED
- Uzun vadeli istikrar ve hassasiyet
- Değiştirilebilir CO_2 sensör elemanı

Teknik özellikler

Besleme gerilimi		24 VDC, Modbus üzerinden güç
Yaygın kullanım aralığı	Sıcaklık	-0—50 °C
	Bağıl nem	% 0—95 rH, (yoğuşmasız)
	CO_2	400—2.000 ppm
Hassasiyet		±0,4 ºC (0—50 ºC)
		± % 3 rH (% 0—100 rH)
		± 30 ppm CO_2 (400—2.000 ppm)
CO_2 sensör stabilizasyon süresi		35 saniye
Koruma standardı		IP30 (EN60529'a göre)

Ürün kodları

Ürün kodu	Besleme	Bağlantı	Imaks
RSMFM-2R	24 VDC, PoM	RJ45	50 mA

Kullanım alanı

- HVAC uygulamalarında kanal sıcaklığı, bağıl nem ve CO_2 seviyesinin izlenmesi
- Konut ve ticari binalar için uygundur
- Sadece iç mekan kullanımı için

Standartlar

CE

- Alçak Voltaj Direktifi 2014/35/EC
  - EN 60529: 1991 Muhafazalar tarafından sağlanan koruma dereceleri (IP Kodu) AC: 1993'ten EN 60529'a değişiklik
  - EN 60730-1: 2011 Ev ve benzeri kullanımlar için otomatik elektrik kontrolleri - Bölüm 1: Genel gereksinimler
- EMC Direktifi 2014/30/EC:
  - EN 60730-1: 2011 Ev ve benzeri kullanımlar için otomatik elektrik kontrolleri - Bölüm 1: Genel gereksinimler
  - EN 61000-6-1: 2007 Elektromanyetik uyumluluk (EMC) - Bölüm 6-1: Genel standartlar - Konut, ticari ve hafif endüstriyel ortamlar için dokunulmazlık
  - EN 61000-6-3: 2007 Elektromanyetik uyumluluk (EMC) — Bölüm 6-3: Genel standartlar - Konut, ticari ve hafif endüstriyel ortamlar için emisyon standardı A1: 2011 ve AC: 2012'den EN 61000-6-3'e
  - EN 61326-1:2013 Ölçüm, kontrol ve laboratuvar kullanımı için elektrikli ekipmanlar - EMC gereksinimleri - Bölüm 1: Genel gereksinimler
  - EN 61326-2-3:2013 Ölçüm, kontrol ve laboratuvar kullanımı için elektrikli ekipmanlar - EMC gereksinimleri - Bölüm 2-3: Genel gereksinimler. Entegre veya uzaktan sinyal koşullandırmalı transdüserler için test konfigürasyonu, çalışma koşulları ve performans kriterleri
- WEEE 2012/19/EC
- RoHs Direktifi 2011/65/EC

Kablolama ve bağlantılar

RJ45 soketi (Modbus üzerinden Güç)

Pin 1	24 VDC	Besleme gerilimi
Pin 2		
Pin 3	A	Modbus RTU iletişimi, sinyal A
Pin 4		
Pin 5	/B	Modbus RTU iletişimi, sinyal /B
Pin 6		
Pin 7	GND	Topraklama, besleme gerilimi
Pin 8		

Çalışma şeması

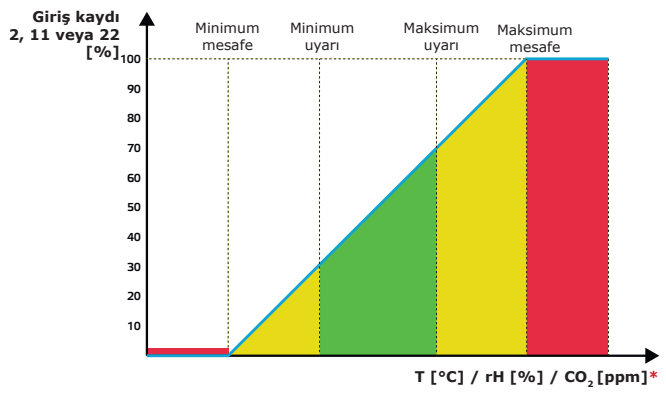

* **LED göstergeleri - CO_2 (varsayılan), T veya rH**

RSMFM-2R

Çok fonksiyonlu CO_2 oda vericisi

Ayarlar ve göstergeler

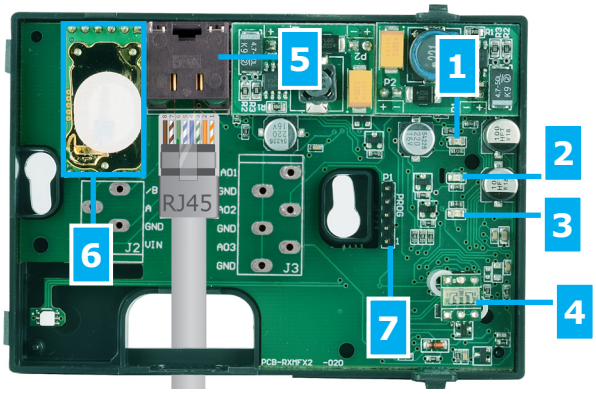

1 - Kırmızı LED	Açık	Ölçülen sıcaklık, bağıl nem veya CO_2 değerleri aralık dışında
	Yanıp sönme	sensörlerden biriyle iletişim başarısız
2 - Yeşil LED	Açık	Ölçülen sıcaklık, bağıl nem veya CO_2 değerler aralık dışında
3 - Yeşil LED	Açık	Ölçülen sıcaklık, bağıl nem veya CO_2 değerleri aralık dahilindedir
4 - Ortam ışık sensörü		Düşük ışık yoğunluğu / Aktif / Bekleme
5 - RJ45 soketi		Bağlı Ana cihazlar ve PoM-voltaj beslemesi (24 VDC) ile Modbus iletişimi
		Yanıp sönen LED'ler, paketlerin Modbus RTU iletişimi yoluyla iletildiğini gösterir
6 - CO_2 sensör elemanı		Hatalı çalışma durumunda değiştirilebilir
7 - PROG başlığı, P1	1 2 3 4 5	Pim 1 ve 2'ye bir atlayıcı takın ve Modbus iletişim parametrelerini sıfırlamak için en az 5 saniye bekleyin
	1 2 3 4 5	Önyükleyici moduna girmek için 3. ve 4. pimlere bir atlayıcı yerleştirin ve beslemeyi yeniden başlatın

Not: *Varsayılan olarak, LED göstergeleri ölçülen CO_2 seviyesini gösterir. Sensör önyükleyici modundayken, yeşil ve sarı LED'ler dönüşümlü olarak yanıp söner. Ürün yazılımı indirmesi sırasında kırmızı LED ek olarak yanıp söner.*

Sabitleme ve boyutlar

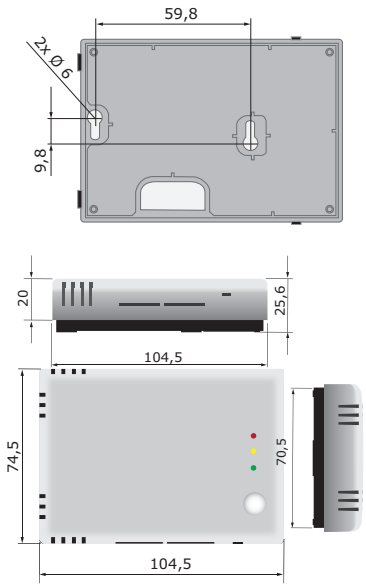

Ambalaj

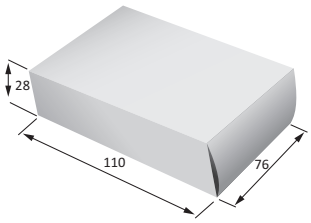

Ürün	Ambalaj	Uzunluk [mm]	Genişlik [mm]	Yükseklik [mm]	Net ağırlık	Brüt ağırlık
RSMFM-2R	Birim (1 adet)	105	75	28	0.0,80 kg	0,102 kg
	Karton (24 adet)	485	177	85	1,92 kg	2,588 kg
	Kutu (144 adet)	510	410	280	11,52 kg	16,76 kg

Global ticari ürün numaraları (GTÜN)

Ambalaj	RSMFM-2R
Birim	05401003011393
Karton	05401003301838
Kutu	05401003502655

Modbus kayıtları

Sensistant Modbus yapılandırıcı, Modbus parametrelerini kolayca izlemenizi ve / veya yapılandırmanızı sağlar.

Ünitenin parametreleri, 3SModbus yazılım platformu üzerinden yapılandırılabilir / izlenebilir. Bu link üzerinden indirme işleminizi gerçekleştirebilirsiniz:
https://www.sentera.eu/en/3SMCenter

Modbus kayıtları hakkında daha fazla bilgi için lütfen ürün Modbus Kayıt Haritasına bakın.