MTPND | POTENTIOMETER MED MIN. OCH MAX. INSTÄLLNINGAR

Monterings- och bruksanvisning



Innehållsförteckning

1. SÄKERHET OCH FÖRSIKTIGHETSÅTGÄRDER

2. PRODUKTBESKRIVNING

3. ARTIKELKODER

4. AVSEDD ANVÄNDNINGSOMRÅDE

5. TEKNISKA DATA

6. STANDARDER

7. DRIFTSSCHEMA

8. KABELDRAGNING OCH ANSLUTNINGAR

9. MONTERINGSANVISNINGAR I STEG

10. VERIFIERING AV INSTALLATIONEN

11. TRANSPORT OCH FÖRVARING

12. GARANTI OCH RESTRIKTIONER

13. UNDERHÅLL

1. SÄKERHET OCH FÖRSIKTIGHETSÅTGÄRDER

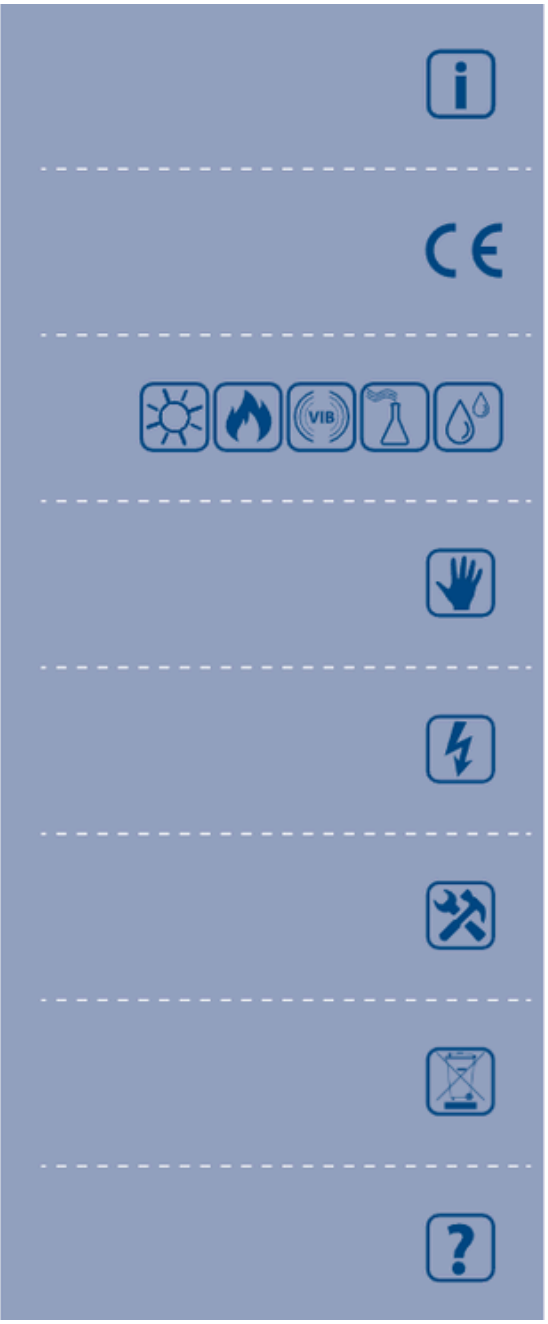

Läs all information i denna manual, i databladet och i Modbus-registerkartan innan du arbetar med produkten. För personlig säkerhet och utrustningssäkerhet och för optimal produktprestanda, se till att du förstår innehållet fullt ut innan du installerar, använder eller utför service på denna produkt.

Av säkerhets- och licensieringsskäl (CE) är otillåtna ombyggnader och/eller modifieringar av produkten inte tillåtna.

Produkten bör inte utsättas för onormala förhållanden, såsom extrema temperaturer, direkt solljus eller vibrationer. Långvarig exponering för kemiska ångor i höga koncentrationer kan påverka produktens prestanda. Se till att arbetsmiljön är så torr som möjligt och undvik kondens.

Alla installationer måste uppfylla lokala hälso- och säkerhetsföreskrifter samt lokala elstandarder och godkända föreskrifter. Denna produkt bör endast installeras av en ingenjör eller tekniker med expertkunskap om produkten och säkerhetsåtgärderna.

Undvik kontakt med spänningssatta elektriska delar. Koppla alltid bort strömförsörjningen innan du ansluter, utför service eller reparation på produkten.

Kontrollera alltid att du ansluter rätt strömförsörjning till produkten och att du använder kablar med rätt egenskaper och tvärsnitt. Se till att alla skruvar och muttrar är ordentligt åtdragna och att säkringar (om sådana finns) är på plats.

Överväg att återvinna utrustningen och förpackningen. Dessa ska kasseras i enlighet med lokala och nationella lagar och förordningar.

Om det finns frågor som inte besvaras, kontakta din tekniska support eller rådfråga en expert.

2. PRODUKTBESKRIVNING

Potentiometerserien MTPND010 är avsedd för direkt styrning av EC-fläktar/motorer och ställdon. De kräver en matningsspänning på 3–15 VDC och ger en steglös utsignal som kan ställas in med en vred inom ett område som är justerbart via två trimmare för Vmin (10–70 % Vin) och Vmax (30–100 % Vin). Potentiometrarna är lämpliga för applikationer där en DC-styrsignal krävs. -AT-versionen har ett OFF-läge, medan -BT-versionen ger styrning inom Vmin–Vmax-området. Kapslingarna är stänkskyddade och lämpliga för både infälld (IP44) och utanpåliggande (IP54) montering.

3. ARTIKELKODER

Artikelkod	Strömförsörjning	Produktion
MTPND010-AT	0, Vmin—Vmax	ja
MTPND010-BT	Vmin—Vmax	inga

4. AVSEDD ANVÄNDNINGSOMRÅDE

- Tillämpningar där en DC-styrsignal krävs
- Endast för inomhusbruk

5. TEKNISKA DATA

- Strömförsörjning: 3—15 VDC
- Produktion:
  - MTPND010-AT: 0, Vmin—Vmax
  - MTPND010-BT: Vmin—Vmax
- Belastning: RL ≥ 2 kΩ
- Vmin: 10—70 % Vin
- Vmax: 30—100 % Vin
- Inhägnad:
  - Utvändig: ASA, vit, IP54 (enligt EN 60529)
  - Internt: polyamid, vit, IP44 (enligt IEC 60335)
- Driftsförhållanden:
  - Temperatur: 0—50 °C
  - Relativ luftfuktighet: < 100 % rH (icke-kondenserande)
  - Förvaringstemperatur: -10—55 °C

6. STANDARDER

CE

- Lågspänningsdirektivet 2014/35/EU
- Direktiv 2014/30/EU om elektromagnetisk kompatibilitet (EMC)
- Kommissionens delegerade direktiv (EU) 2015/863 (RoHS 3) av den 31 mars 2015 om ändring av bilaga II till Europaparlamentets och rådets direktiv 2011/65/EU vad gäller förteckningen över ämnen som omfattas av begränsningar
- WEEE-direktivet 2012/19/EU

7. DRIFTSSCHEMA

MTPND010-AT

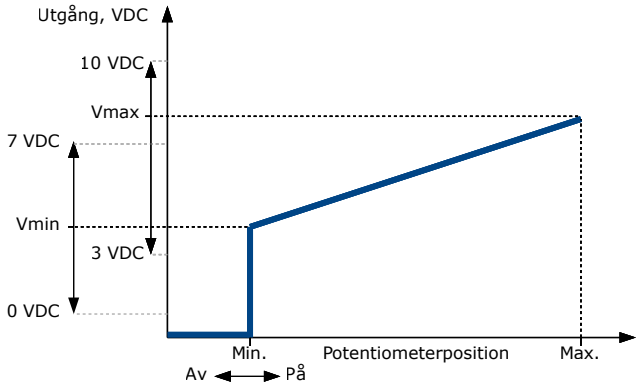

MTPND010-BT

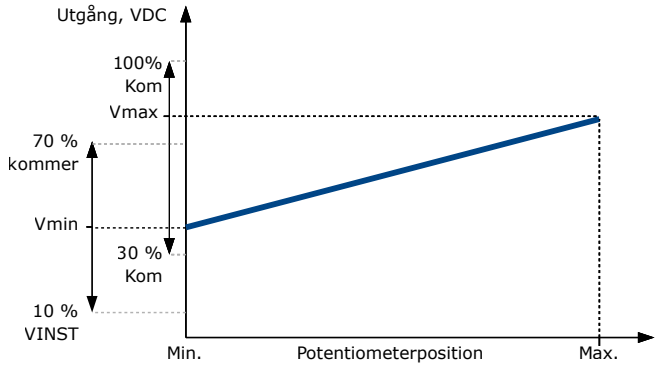

8. KABELDRAGNING OCH ANSLUTNINGAR

Bild 1 Ledningar och anslutningar

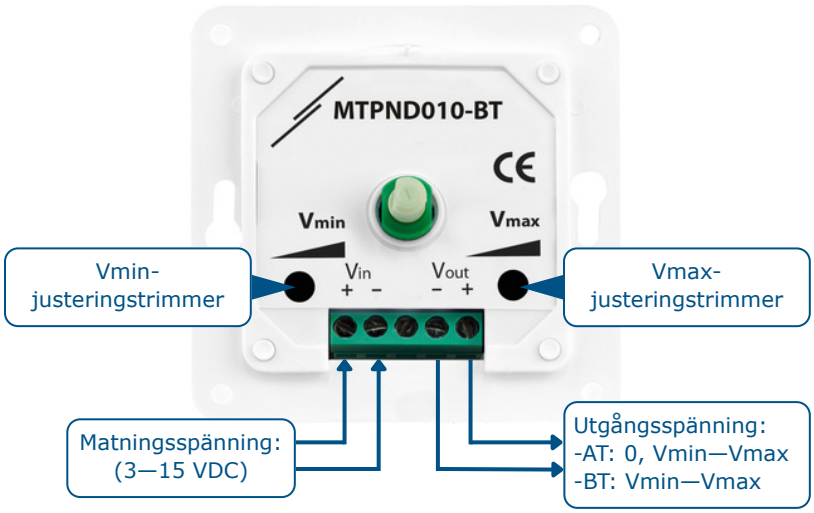

Kom (+)	Matningsspänning (3—15 VDC)
Kom (-)	Matningsspänning, jord
Vout (-)	Utgång, jord
Vout (+)	Utgångsspänning
Anslutningar	Kabelarea: max. 2,5 mm^2

9. MONTERINGSANVISNINGAR I STEG

Innan du börjar montera enheten, läs noggrant "Säkerhet och försiktighetsåtgärder".

Infälld montering

1. Ta bort vredet genom att vrida det åt höger tills det lossnar.
2. Skruva loss muttern för att ta bort locket på det yttre höljet.
3. Stäng av strömförsörjningen och gör kabeldragningen enligt kopplingsschemat — se bild 1.
4. Montera den invändiga kapslingen i väggen enligt monteringsmåtten som visas i figur 2.

Bild 2 Monteringsmått – infälld montering

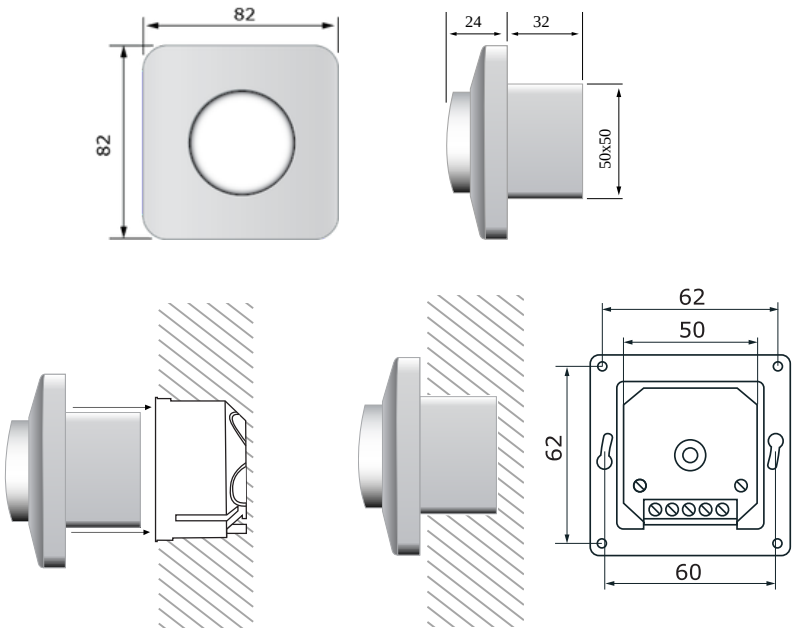

NOTERA

Montera enheten så att kopplingsplinten och anslutningarna är nedåt.

5. Justera Vmin- och Vmax-trimmarna.
6. Sätt tillbaka locket och fäst det med muttern.
7. Sätt tillbaka vredet och vrid det till OFF-läget (-AT-versionen) eller till minimumläget (-BT-versionen).
8. Slå på strömförsörjningen.

Ytmontering

1. Ta bort vredet genom att vrida det åt höger tills det lossnar.
2. Skruva loss muttern för att ta bort locket på det yttre höljet.
3. Montera det externa höljet på ytan med hjälp av skruvar och pluggar (ingår ej) enligt monteringsmåtten som visas i figur 3.

Bild 3 Monteringsmått – ytmontering

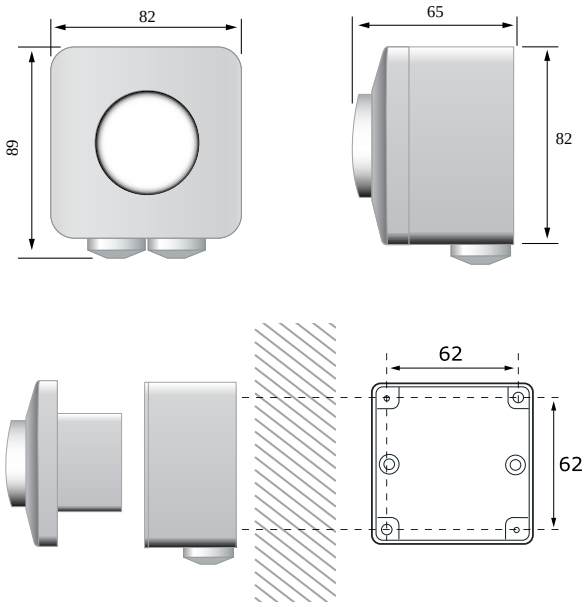

4. Stäng av strömförsörjningen och för in kablarna genom öljetterna.
5. Gör ledningsdragningen enligt kopplingsschemat — se bild 1.
6. Sätt i det inre höljet i det yttre och fäst det med skruvarna och brickorna som medföljer i satsen.

NOTERA

Montera enheten så att kopplingsplinten och anslutningarna är nedåt.

7. Sätt tillbaka locket och fäst det med muttern.
8. Sätt tillbaka vredet och vrid det till OFF-läget (-AT-versionen) eller till minimumläget (-BT-versionen).
9. Slå på strömförsörjningen.

NOTERA

Ett 5 mm hål kan borras i botten av det yttre höljet för att dränera kondensvattnet.

10. VERIFIERING AV INSTALLATIONEN

UPPMÄRKSAMHET

Använd endast verktyg och utrustning med icke-ledande handtag vid arbete med elektriska apparater.

Vid felaktig funktion, kontrollera om

- rätt spänning appliceras;
- alla anslutningar är korrekta;
- den reglerade enheten fungerar.

11. TRANSPORT OCH FÖRVARING

Undvik stötar och extrema förhållanden; förvara i originalförpackningen.

12. GARANTI OCH RESTRIKTIONER

Två år från leveransdatum mot tillverkningsfel. Eventuella modifieringar eller ändringar av produkten efter produktionsdatum befriar tillverkaren från allt ansvar. Tillverkaren bär inget ansvar för eventuella tryckfel eller misstag i dessa uppgifter.

13. UNDERHÅLL

Under normala förhållanden är denna produkt underhållsfri. Om den är smutsig, rengör med en torr eller fuktig trasa. Vid kraftig nedsmutsning, rengör med ett icke-aggressivt produkt. I dessa fall ska enheten kopplas bort från strömförsörjningen. Var noga med att inga vätskor kommer in i enheten. Anslut den bara till strömförsörjningen igen när den är helt torr.