SMTND-AL | PRZEŁĄCZNIK STERUJĄCY

Instrukcja montażu i obsługi



Spis treści

1. BEZPIECZEŃSTWO I ŚRODKI OSTROŻNOŚCI

2. OPIS PRODUKTU

3. KODY ARTYKUŁÓW

4. PRZEZNACZONY OBSZAR UŻYTKOWANIA

5. DANE TECHNICZNE

6. NORMY

7. OKABLOWANIE I POŁĄCZENIA

8. INSTRUKCJA MONTAŻU W KROKACH

9. WERYFIKACJA INSTALACJI

10. TRANSPORT I PRZECHOWYWANIE

11. GWARANCJA I OGRANICZENIA

12. KONSERWACJA

1. BEZPIECZEŃSTWO I ŚRODKI OSTROŻNOŚCI

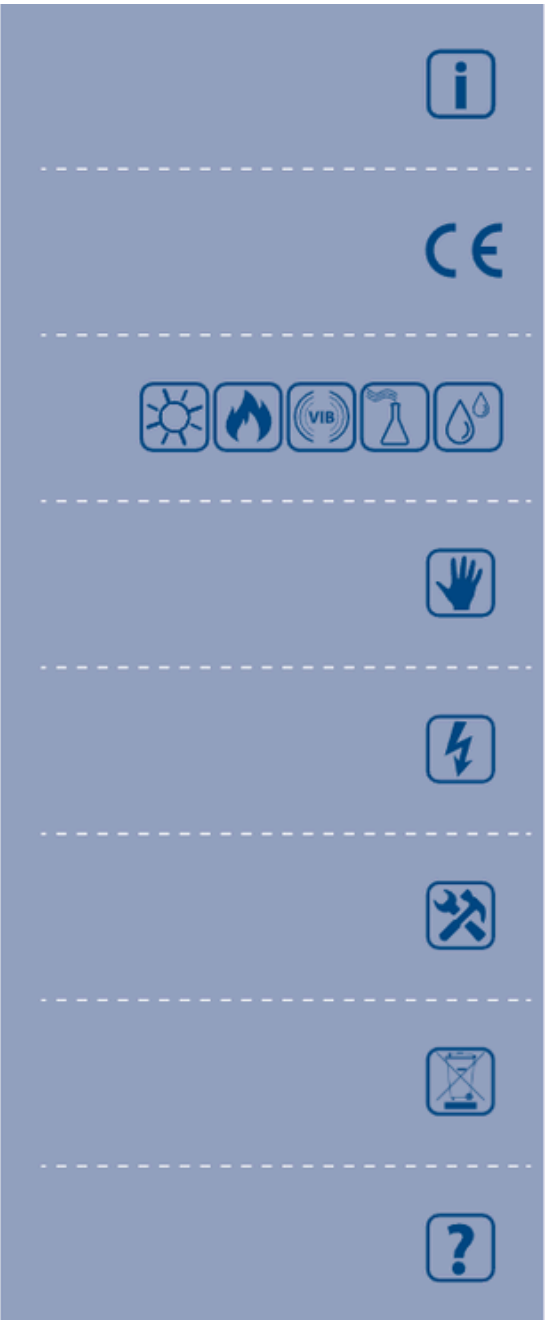

Przed rozpoczęciem pracy z produktem należy zapoznać się ze wszystkimi informacjami zawartymi w niniejszej instrukcji, karcie katalogowej oraz mapie rejestrów Modbus. Dla bezpieczeństwa osobistego i sprzętu oraz dla optymalnej wydajności produktu, przed instalacją, użytkowaniem lub serwisowaniem produktu należy upewnić się, że jego treść jest w pełni zrozumiała.

Ze względów bezpieczeństwa i licencyjnych (CE) niedopuszczalne są nieautoryzowane przekształcenia i/lub modyfikacje produktu.

Produkt nie powinien być narażony na działanie nienormalnych warunków, takich jak ekstremalne temperatury, bezpośrednie światło słoneczne lub wibracje. Długotrwałe narażenie na opary chemiczne w wysokich stężeniach może wpłynąć na działanie produktu. Należy upewnić się, że środowisko pracy jest jak najbardziej suche i unikać kondensacji.

Wszystkie instalacje muszą być zgodne z lokalnymi przepisami BHP, lokalnymi normami elektrycznymi i zatwierdzonymi przepisami. Produkt powinien być instalowany wyłącznie przez inżyniera lub technika posiadającego specjalistyczną wiedzę na temat produktu i środków bezpieczeństwa.

Unikaj kontaktu z elementami elektrycznymi pod napięciem. Zawsze odłączaj zasilanie przed podłączeniem, serwisowaniem lub naprawą produktu.

Zawsze sprawdzaj, czy podłączasz właściwe źródło zasilania do produktu i czy używasz przewodów o odpowiednich parametrach i przekroju. Upewnij się, że wszystkie śruby i nakrętki są odpowiednio dokręcone, a bezpieczniki (jeśli występują) są na miejscu.

Należy rozważyć recykling sprzętu i opakowań. Należy je utylizować zgodnie z lokalnymi i krajowymi przepisami.

Jeśli nie znajdziesz odpowiedzi na nurtujące Cię pytania, skontaktuj się z pomocą techniczną lub skonsultuj się ze specjalistą.

2. OPIS PRODUKTU

Przełączniki sterujące SMTND-AL wykorzystują napięcie zasilania 10 V DC i przetwarzają je na różne napięcia krokowe, aby uzyskać minimalny, średni i maksymalny poziom wyjściowy. Dwa napięcia wyjściowe można regulować w zależności od warunków środowiskowych (pozycje przełącznika 1 i 2).

3. KODY ARTYKUŁÓW

	SMTND-3P-AL	SMTND-4P-AL
Dostarczać	10 V prądu stałego	10 V prądu stałego
Pozycja 0	–	WYŁĄCZONY
Pozycja 1	1—10 V prądu stałego	1—10 V prądu stałego
Pozycja 2	1—10 V prądu stałego	1—10 V prądu stałego
Pozycja 3	10 V prądu stałego	10 V prądu stałego

4. PRZEZNACZONY OBSZAR UŻYTKOWANIA

- Regulacja prędkości wentylatorów EC w systemach wentylacyjnych
- Sterowanie napięciem, w którym wymagana jest ręczna regulacja sygnałów 0—10 VDC

5. DANE TECHNICZNE

- Napięcie zasilania: 10 V DC
- Maksymalne obciążenie: 86 kΩ
- Min. obciążenie: 54 kΩ
- Załącznik:
  - zewnętrzny: ASA, biały, IP54 (zgodnie z EN 60529)
  - wewnętrzne: poliamid, białe, IP44 (zgodnie z EN 60529)
- Warunki otoczenia podczas pracy:
  - Temperatura: -20—40 °C
  - Wilgotność względna: < 100% rH (bez kondensacji)
- Temperatura przechowywania: -25—50 °C

6. NORMY

- Dyrektywa niskonapięciowa 2014/35/UE CE
- Dyrektywa w sprawie kompatybilności elektromagnetycznej (EMC) 2014/30/UE
- Dyrektywa delegowana Komisji (UE) 2015/863 (RoHS 3) z dnia 31 marca 2015 r. zmieniająca załącznik II do dyrektywy Parlamentu Europejskiego i Rady 2011/65/UE w odniesieniu do wykazu substancji objętych ograniczeniami
- Dyrektywa WEEE 2012/19/UE

7. OKABLOWANIE I POŁĄCZENIA

Rys. 1 Schemat okablowania

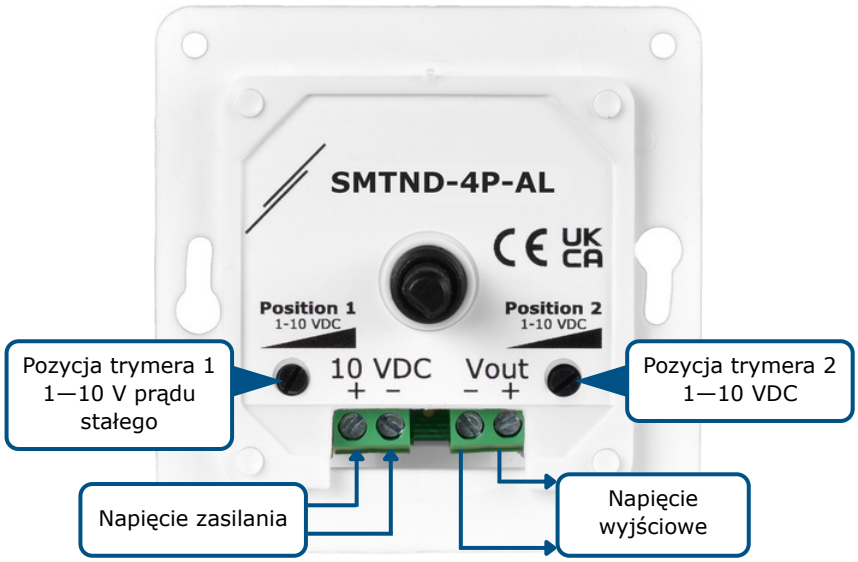

10 V prądu stałego	+	Napięcie zasilania 10 V DC
	-	Napięcie zasilania, uziemienie
Vout	+	Napięcie wyjściowe 0—10 V DC
	-	Napięcie wyjściowe, masa
Połączenia		Przekrój przewodu: maks. 2,5 mm²

8. INSTRUKCJA MONTAŻU W KROKACH

Przed rozpoczęciem montażu urządzenia należy uważnie przeczytać „Bezpieczeństwo i środki ostrożności”. Następnie należy wykonać następujące kroki montażowe:

Montaż wpuszczany

1. Zdejmij pokrętło, obracając je w prawo, aż wyskoczy.
2. Odkręć nakrętkę, aby zdjąć pokrywę obudowy zewnętrznej.
3. Wyłącz zasilanie i wykonaj okablowanie zgodnie ze schematem połączeń — patrz **rys. 1**.
4. Zamontuj obudowę wewnętrzną w ścianie zgodnie z wymiarami montażowymi pokazanymi na **rys. 2**.

Rys. 2 Wymiary montażowe — montaż wpuszczany

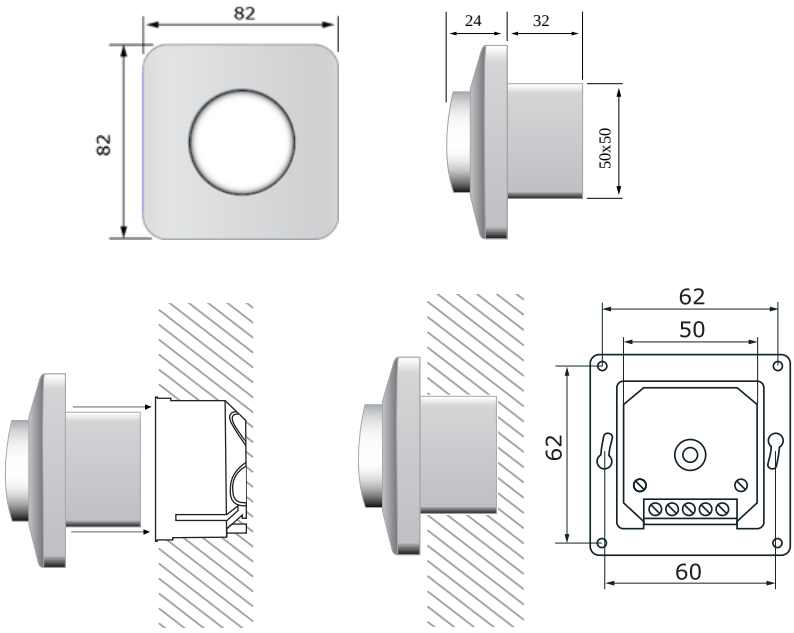

NOTATKA

Zamontuj urządzenie tak, aby listwa zaciskowa i złącza znajdowały się u dołu.

5. Załóż ponownie pokrywę i zabezpiecz ją nakrętką.
6. Użyj wewnętrznych trymerów, aby dostosować ustawienia napięcia w pozycjach 1 i 2.
7. Załóż pokrętło z powrotem i ustaw je w pozycji WYŁĄCZONE (jeśli dotyczy).
8. Włącz zasilanie.

Montaż powierzchniowy

1. Zdejmij pokrętło, obracając je w prawo, aż wyskoczy.
2. Odkręć nakrętkę, aby zdjąć pokrywę obudowy zewnętrznej.
3. Za pomocą śrub i kołków (brak w zestawie) zamontuj obudowę zewnętrzną na powierzchni zgodnie z wymiarami montażowymi pokazanymi na **rys. 3**.

Rys. 3 Wymiary montażowe — montaż natynkowy

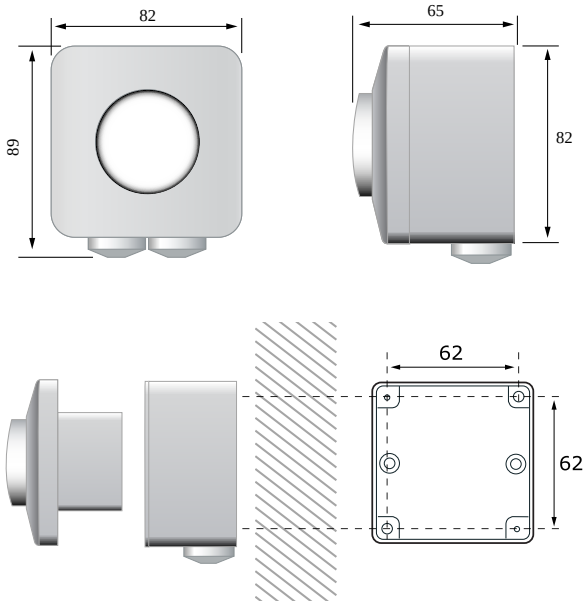

NOTATKA

Zamontuj urządzenie tak, aby listwa zaciskowa i złącza znajdowały się u dołu.

4. Wyłącz zasilanie i przełóż kable przez przelotki.
5. Wykonaj okablowanie zgodnie ze schematem połączeń — patrz **rys. 1**.
6. Włóż obudowę wewnętrzną do zewnętrznej i zamocuj ją za pomocą śrub i podkładek dołączonych do zestawu.
7. Wyreguluj trymery napięcia wyjściowego w pozycjach 1 i 2.
8. Załóż ponownie pokrywę i zabezpiecz ją nakrętką.
9. Załóż pokrętło z powrotem i ustaw je w pozycji WYŁĄCZONE (jeśli dotyczy).
10. Włącz zasilanie.

NOTATKA

W celu odprowadzenia skroplin można wywiercić otwór o średnicy 5 mm na spodzie obudowy zewnętrznej.

9. WERYFIKACJA INSTALACJI

UWAGA

Pracując przy urządzeniach elektrycznych należy używać wyłącznie narzędzi i sprzętu z uchwytami nieprzewodzącymi prądu.

W przypadku nieprawidłowego działania należy sprawdzić, czy:

- przyłożono właściwe napięcie;
- wszystkie połączenia są prawidłowe;
- regulowane urządzenie działa.

10. TRANSPORT I PRZECHOWYWANIE

Unikać wstrząsów i ekstremalnych warunków; przechowywać w oryginalnym opakowaniu.

11. GWARANCJA I OGRANICZENIA

Dwa lata od daty dostawy na wady produkcyjne. Wszelkie modyfikacje lub zmiany produktu po dacie produkcji zwalniają producenta z wszelkiej odpowiedzialności. Producent nie ponosi odpowiedzialności za jakiekolwiek błędy drukarskie lub pomyłki w tych danych.

12. KONSERWACJA

W normalnych warunkach produkt nie wymaga konserwacji. W przypadku zabrudzenia, należy go czyścić suchą lub wilgotną ściereczką. W przypadku silnego zanieczyszczenia, należy go czyścić środkiem nieagresywnym. W takich przypadkach należy odłączyć urządzenie od zasilania. Należy uważać, aby do urządzenia nie dostały się żadne płyny. Podłączyć urządzenie do zasilania dopiero po całkowitym wyschnięciu.