MT | ELEKTRONICZNY REGULATOR PRĘDKOŚCI WENTYLATORA

Instrukcja montażu i obsługi



Spis treści

1. BEZPIECZEŃSTWO I ŚRODKI OSTROŻNOŚCI
2. OPIS PRODUKTU
3. KODY ARTYKUŁÓW
4. PRZEZNACZONY OBSZAR UŻYTKOWANIA
5. DANE TECHNICZNE
6. NORMY
7. SCHEMATY OPERACYJNE
8. OKABLOWANIE I POŁĄCZENIA
9. INSTRUKCJA MONTAŻU W KROKACH
10. WERYFIKACJA INSTALACJI
11. TRANSPORT I PRZECHOWYWANIE
12. GWARANCJA I OGRANICZENIA
13. KONSERWACJA

1. BEZPIECZEŃSTWO I ŚRODKI OSTROŻNOŚCI

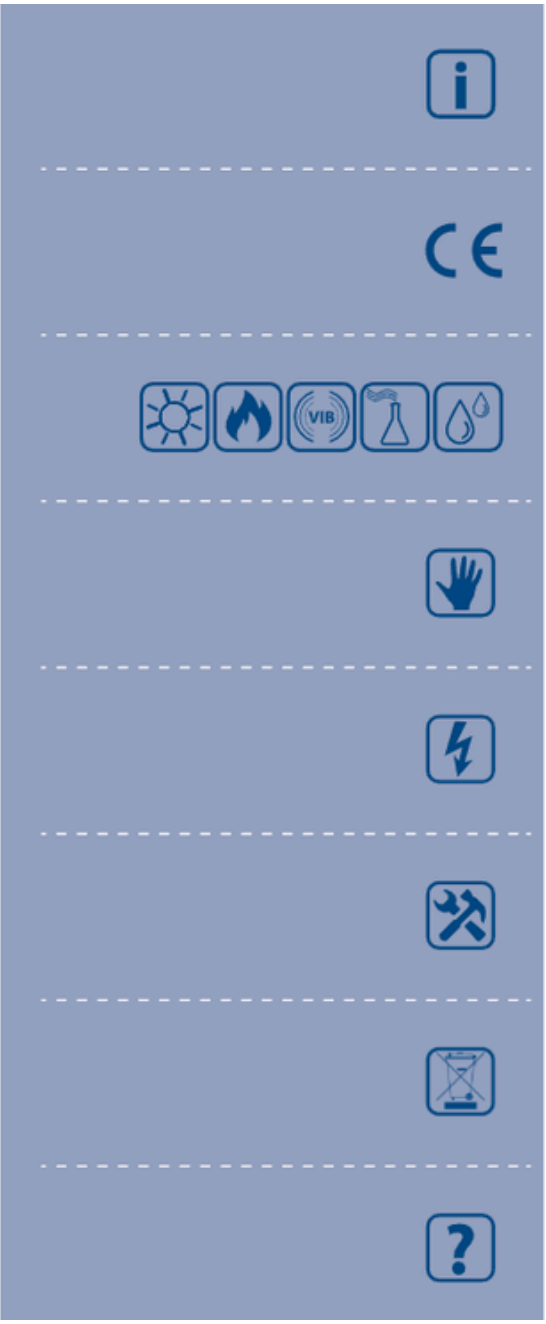

Przed rozpoczęciem pracy z produktem należy zapoznać się ze wszystkimi informacjami zawartymi w niniejszej instrukcji, karcie katalogowej oraz mapie rejestrów Modbus. Dla bezpieczeństwa osobistego i sprzętu oraz dla optymalnej wydajności produktu, przed instalacją, użytkowaniem lub serwisowaniem produktu należy upewnić się, że jego treść jest w pełni zrozumiała.

Ze względów bezpieczeństwa i licencyjnych (CE) niedopuszczalne są nieautoryzowane przekształcenia i/lub modyfikacje produktu.

Produkt nie powinien być narażony na działanie nienormalnych warunków, takich jak ekstremalne temperatury, bezpośrednie światło słoneczne lub wibracje. Długotrwałe narażenie na opary chemiczne w wysokich stężeniach może wpłynąć na działanie produktu. Należy upewnić się, że środowisko pracy jest jak najbardziej suche i unikać kondensacji.

Wszystkie instalacje muszą być zgodne z lokalnymi przepisami BHP, lokalnymi normami elektrycznymi i zatwierdzonymi przepisami. Produkt powinien być instalowany wyłącznie przez inżyniera lub technika posiadającego specjalistyczną wiedzę na temat produktu i środków bezpieczeństwa.

Unikaj kontaktu z elementami elektrycznymi pod napięciem. Zawsze odłączaj zasilanie przed podłączeniem, serwisowaniem lub naprawą produktu.

Zawsze sprawdzaj, czy podłączasz właściwe źródło zasilania do produktu i czy używasz przewodów o odpowiednich parametrach i przekroju. Upewnij się, że wszystkie śruby i nakrętki są odpowiednio dokręcone, a bezpieczniki (jeśli występują) są na miejscu.

Należy rozważyć recykling sprzętu i opakowań. Należy je utylizować zgodnie z lokalnymi i krajowymi przepisami.

Jeśli nie znajdziesz odpowiedzi na nurtujące Cię pytania, skontaktuj się z pomocą techniczną lub skonsultuj się ze specjalistą.

2. OPIS PRODUKTU

Sterowniki MT umożliwiają ręczną regulację prędkości obrotowej silników sterowanych napięciowo (230 V AC / 50 Hz) poprzez zmianę napięcia zasilania za pomocą regulacji kąta fazowego. Nadają się zarówno do montażu wpuszczanego, jak i natynkowego. Można podłączyć wiele silników, pod warunkiem nieprzekroczenia maksymalnego prądu. Wszystkie modele posiadają dodatkowe (nieregulowane) wyjście 230 V AC.

3. KODY ARTYKUŁÓW

Regulacja mocy wyjściowej od minimum do maksimum		
Kod	Zakres prądu, [A]	Bezpiecznik, [A] (5*20 mm)
MTYN0-05-AT	0,05—0,5	F-0,63 A-H
MTYN0-15-AT	0,1—1,5	F-2 A-H
MTYN0-25-AT	0,2—2,5	F-3,15 A-H
MTYN0-40-AT	0,4—4	F-5 A-H
Regulacja mocy wyjściowej od maksimum do minimum		
Kod	Zakres prądu, [A]	Bezpiecznik, [A] (5*20 mm)
MTXN0-05-AT	0,05—0,5	F-0,63 A-H
MTXN0-15-AT	0,1—1,5	F-2 A-H
MTXN0-25-AT	0,2—2,5	F-3,15 A-H
MTXN0-40-AT	0,4—4	F-5 A-H

4. PRZEZNACZONY OBSZAR UŻYTKOWANIA

- Ręczne sterowanie prędkością silnika/wentylatora w aplikacjach HVAC
- Tylko do użytku wewnątrz pomieszczeń

5. DANE TECHNICZNE

- Płynna regulacja prędkości wentylatora
- Zasilanie: 230 V AC ±10% / 50 Hz
- Nieregulowane wejście/wyjście: 230 VAC / maks. 2 A
- Pozycję WYŁ. można dezaktywować, aby uzyskać ciągłą pracę wentylatora
- Wyjście regulowane: 80—230 V AC
- Minimalna regulacja prędkości za pomocą trymera
- Kontrola prędkości:
  - MTXN – od maksimum do minimum
  - MTYN – od minimum do maksimum
- Załącznik:
  - Zewnętrzny: ASA, biały, IP54 (zgodnie z EN 60529)
  - Wewnętrzna: poliamid, kolor biały, IP44 (zgodnie z EN 60529)
- Warunki otoczenia podczas pracy:
  - Temperatura: 0—35 °C
  - Wilgotność względna: < 100% rH (bez kondensacji)
- Temperatura przechowywania: -10—40 °C

6. NORMY

- Dyrektywa niskonapięciowa 2014/35/UE CE
- Dyrektywa w sprawie kompatybilności elektromagnetycznej (EMC) 2014/30/UE
- Dyrektywa delegowana Komisji (UE) 2015/863 (RoHS 3) z dnia 31 marca 2015 r. zmieniająca załącznik II do dyrektywy Parlamentu Europejskiego i Rady 2011/65/UE w odniesieniu do wykazu substancji objętych ograniczeniami
- Dyrektywa WEEE 2012/19/UE

7. SCHEMATY OPERACYJNE

Seria MTXN (od maksimum do minimum)

Pozycja WYŁ. włączona: napięcie zasilania podłączone do ↑ i N	Pozycja WYŁ. wyłączona: napięcie zasilania podłączone do ↓ i N

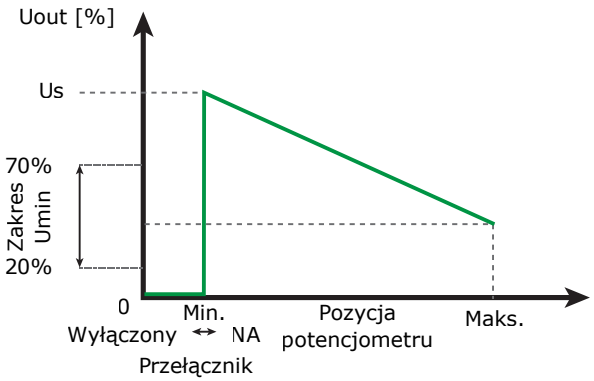

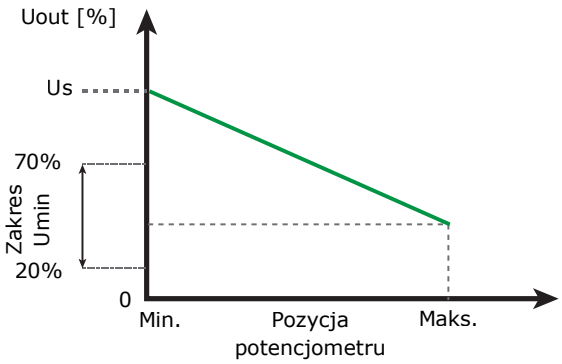

Seria MTYN (od minimum do maksimum)

Pozycja WYŁ. włączona: napięcie zasilania podłączone do ↑ i N	Pozycja WYŁ. wyłączona: napięcie zasilania podłączone do ↓ i N

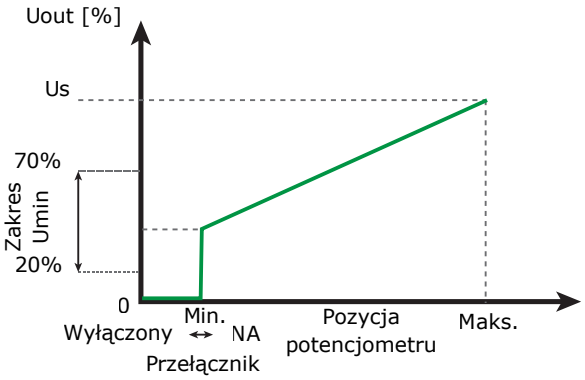

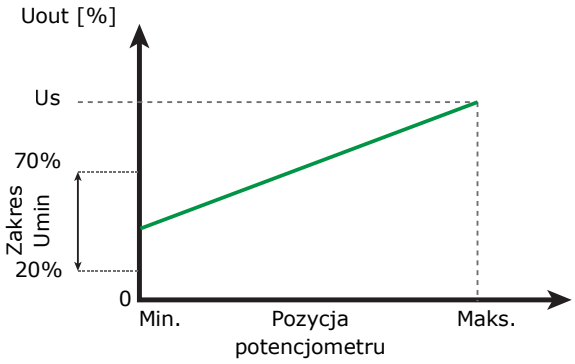

8. OKABLOWANIE I POŁĄCZENIA

Rys. 1 Schemat okablowania

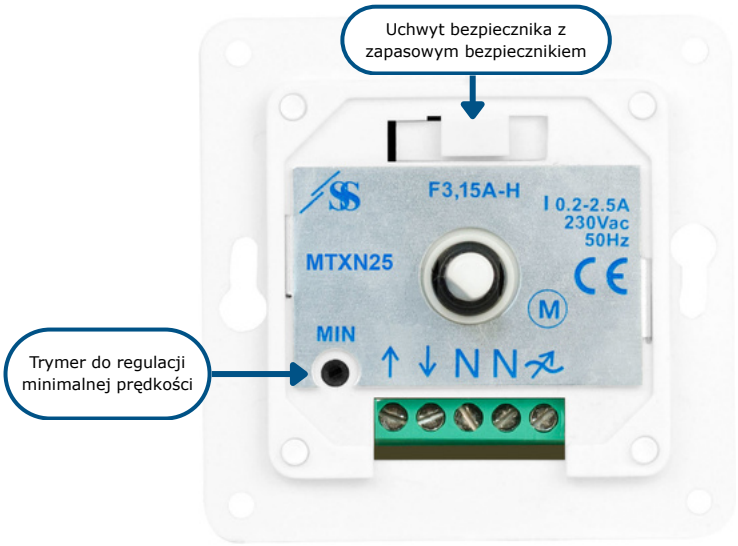

↑	Zasilanie (230 V AC ± 10% / 50 Hz)
↓	Nieregulowane wyjście/wejście (230 VAC / maks. 2 A) do wyłączania pozycji WYŁ.
N	Neutralny
↝	Regulowane wyjście do silnika
Połączenia	Przekrój przewodu: maks. 2,5 mm^2

⚠ UWAGA

Aby wyłączyć pozycję WYŁ., należy podłączyć napięcie zasilania 230 V AC do nieregulowanego wyjścia (↓). W takim przypadku nie należy podłączać zasilania do ↑.

9. INSTRUKCJA MONTAŻU W KROKACH

Przed rozpoczęciem montażu urządzenia należy uważnie przeczytać „Bezpieczeństwo i środki ostrożności". Następnie należy wykonać następujące kroki montażowe:

⚠ UWAGA

MTX-0-40-AT i MTY-0-40-AT nadają się wyłącznie do montażu powierzchniowego!

Montaż wpuszczany

1. Zdejmij pokrętło, obracając je w prawo, aż wyskoczy.
2. Odkręć luźną nakrętkę, aby zdjąć pokrywę obudowy zewnętrznej.
3. Wyłącz zasilanie i wykonaj okablowanie zgodnie ze schematem połączeń — patrz **rys. 1**.

Rys. 2 Wymiary montażowe — montaż wpuszczany

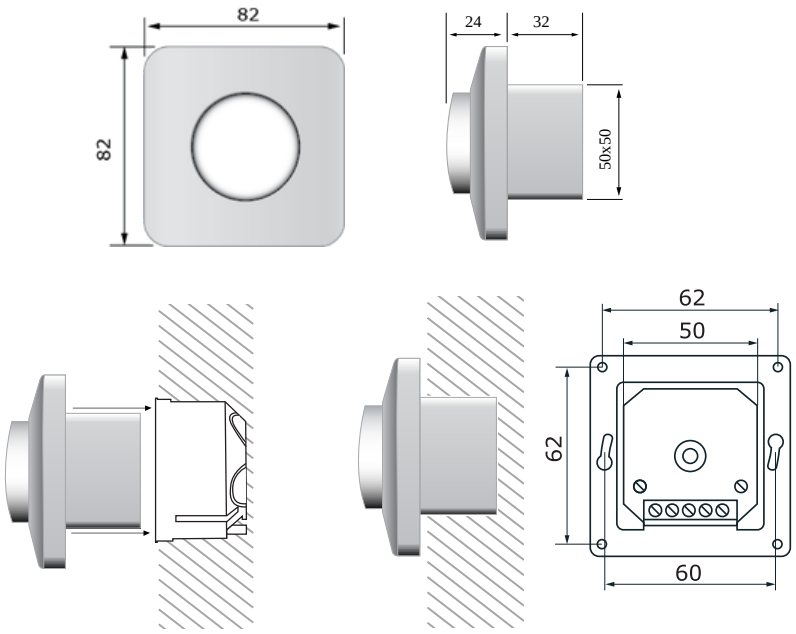

4. Zamontuj obudowę wewnętrzną w ścianie zgodnie z wymiarami montażowymi pokazanymi na **rys. 2**.
5. Dostosuj minimalną prędkość.
6. Załóż ponownie pokrywę i zabezpiecz ją nakrętką.
7. Włóż pokrętło z powrotem i ustaw je w pozycji WYŁĄCZONE.
8. Włącz zasilanie

Montaż powierzchniowy

1. Zdejmij pokrętło, obracając je w prawo, aż wyskoczy.
2. Odkręć luźną nakrętkę, aby zdjąć pokrywę obudowy zewnętrznej.
3. Za pomocą śrub i kołków (brak w zestawie) zamontuj obudowę zewnętrzną na powierzchni, zgodnie z wymiarami montażowymi podanymi na **rys. 3**.

Rys. 3 Wymiary montażowe — montaż natynkowy

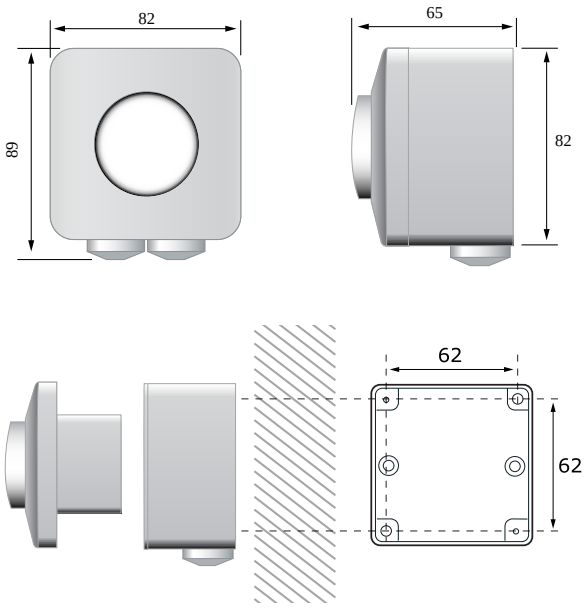

4. Wyłącz zasilanie i przełóż kable przez przelotki.
5. Wykonaj okablowanie zgodnie ze schematem połączeń — patrz **rys. 1**.
6. Włóż obudowę wewnętrzną do obudowy zewnętrznej i zabezpiecz ją śrubami i podkładkami dołączonymi do zestawu.
7. Ustaw minimalną prędkość i wyłącz kontroler.
8. Załóż ponownie pokrywę i zabezpiecz ją nakrętką.
9. Włóż pokrętło z powrotem i ustaw je w pozycji WYŁĄCZONE.
10. Włącz zasilanie.

NOTATKA

W celu odprowadzenia skroplin można wywiercić otwór o średnicy 5 mm na spodzie obudowy zewnętrznej.

10. WERYFIKACJA INSTALACJI

Kontroler przeznaczony jest wyłącznie do wentylatorów/silników sterowanych napięciowo. Do kontrolera można podłączyć wiele silników, pod warunkiem nieprzekroczenia maksymalnego prądu.
Silnik powinien być zabezpieczony wewnętrznie przed przegrzaniem.
Trymer jest wyregulowany tak, aby silnik nie zatrzymywał się z powodu wahań napięcia sieciowego. Sterownik uruchamia się ponownie po zaniku zasilania.

W przypadku nieprawidłowego działania należy sprawdzić, czy:

- przyłożono właściwe napięcie;
- wszystkie połączenia są prawidłowe;
- wentylator podlegający regulacji działa;
- bezpiecznik kontrolera jest sprawny.

Jeśli bezpiecznik się przepalił, zdejmij pokrętło, obracając je w prawo, poza ogranicznik, a następnie pociągnij. Otwórz pokrywę i odkręć nakrętkę. Wyjmij oprawkę bezpiecznika za pomocą śrubokręta. Wymień bezpiecznik. Zamontuj wszystkie części z powrotem na miejscu.

UWAGA

Należy używać wyłącznie bezpieczników o podanym powyżej typie i parametrach.

11. TRANSPORT I PRZECHOWYWANIE

Unikać wstrząsów i ekstremalnych warunków; przechowywać w oryginalnym opakowaniu.

12. GWARANCJA I OGRANICZENIA

Dwa lata od daty dostawy na wady produkcyjne. Wszelkie modyfikacje lub zmiany produktu po dacie produkcji zwalniają producenta z wszelkiej odpowiedzialności. Producent nie ponosi odpowiedzialności za jakiekolwiek błędy drukarskie lub pomyłki w tych danych.

13. KONSERWACJA

W normalnych warunkach produkt nie wymaga konserwacji. W przypadku zabrudzenia, należy go czyścić suchą lub wilgotną ściereczką. W przypadku silnego zanieczyszczenia, należy go czyścić środkiem nieagresywnym. W takich przypadkach należy odłączyć urządzenie od zasilania. Należy uważać, aby do urządzenia nie dostały się żadne płyny. Podłączyć urządzenie do zasilania dopiero po całkowitym wyschnięciu.