

MTPNG010-AT

Potencjometr 24 V z ustawieniami min. i maks.

Opis

Potencjometr MTPNG010-AT przeznaczony jest do bezpośredniego sterowania wentylatorami/silnikami EC i siłownikami. Wymaga napięcia zasilania 24 V DC lub 24 V AC i generuje płynny sygnał wyjściowy, który można ustawić pokrętłem z pozycją wyłączenia. Zakres wyjściowy jest regulowany za pomocą dwóch wewnętrznych trymerów w zakresie od Vmin (0–7 V DC) do Vmax (3–10 V DC). Bryzgoszczelna obudowa umożliwia montaż zarówno wpuszczany, jak i natynkowy.



Główne cechy

- Bezstopniowa regulacja napięcia wyjściowego
- Regulowane minimalne (Vmin) i maksymalne (Vmax) wyjście za pomocą wewnętrznych trymerów
- Obudowa wodoodporna przed zachlapaniem
- Montaż wpuszczany lub natynkowy

Obszar zastosowania

- Odpowiednia różnorodność zastosowań, w których wymagany jest sygnał sterujący DC

Standardy

- Dyrektywa niskonapięciowa 2014/35/UE
- Dyrektywa w sprawie kompatybilności elektromagnetycznej (EMC) 2014/30/UE
- Dyrektywa WEEE 2012/19/UE
- Dyrektywa delegowana Komisji (UE) 2015/863 (RoHS 3) z dnia 31 marca 2015 r. zmieniająca załącznik II do dyrektywy Parlamentu Europejskiego i Rady 2011/65/UE w odniesieniu do wykazu substancji objętych ograniczeniami

Okablowanie i połączenia



24 V prądu przemiennego/stałego -	Napięcie zasilania 24 VAC lub GND
24 V prądu przemiennego/stałego +	Napięcie zasilania 24 VAC lub +24 VDC
Vout -	Sygnał wyjściowy, GND
Vout +	Napięcie wyjściowe 0—10 V DC
Połączenia	Przekrój przewodu: maks. 2,5 mm²

Uwaga! *Nigdy nie łącz sygnału wejściowego GND z sygnałem wyjściowym GND.*

Kod artykułu

Kod artykułu	Napięcie zasilania	Wyjście	Pozycja WŁ./WYŁ.
MTPNG010-AT	15—24 V prądu przemiennego ±10% 18—34 V prądu stałego	0, Vmin—Vmax	Nie

Dane techniczne

Napięcie zasilania	15—24 V prądu przemiennego ±10% / 18—34 V prądu stałego
Wyjście	0, Vmin—Vmax
Min. napięcie wyjściowe, Vmin	0—7 V prądu stałego
Maksymalne napięcie wyjściowe, Vmax	3—10 V prądu stałego
Obciążenie	≥ 2 kΩ
Konsumpcja	Zasilanie: 24 V AC / ≤ 20 mA Zasilanie: 24 V DC / ≤ 20 mA
Pozycja wyłączona	Nie
Warunki otoczenia	
Temperatura	-5—65 °C / 23—149 °F
Wilgotność względna	5—85% wilg. wzgl. (bez kondensacji)
Norma ochrony	IP44 / IP54 (zgodnie z EN 60529)

Ustawienia

1. Minimalna prędkość/trymer wyjściowy, Vmin	Zasilanie (230 V AC ±10% / 50—60 Hz)
2. Maksymalna prędkość / trymer wyjściowy, Vmax	Napięcie wyjściowe (0—10 VDC / 0—20 mA / PWM)

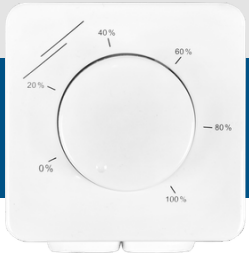

MTPNG010-AT

Potencjometr 24 V z ustawieniami min. i maks.

Schemat operacyjny

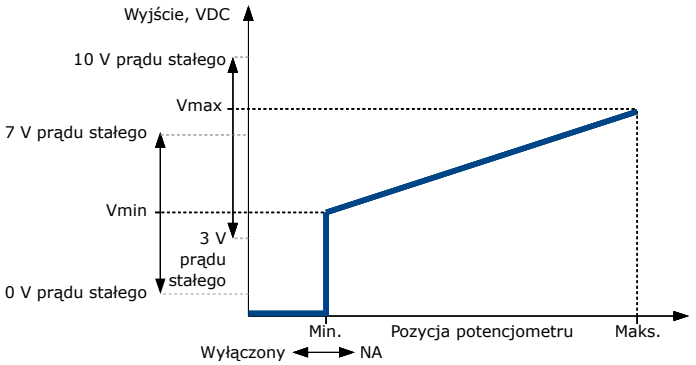

Mocowanie i wymiary

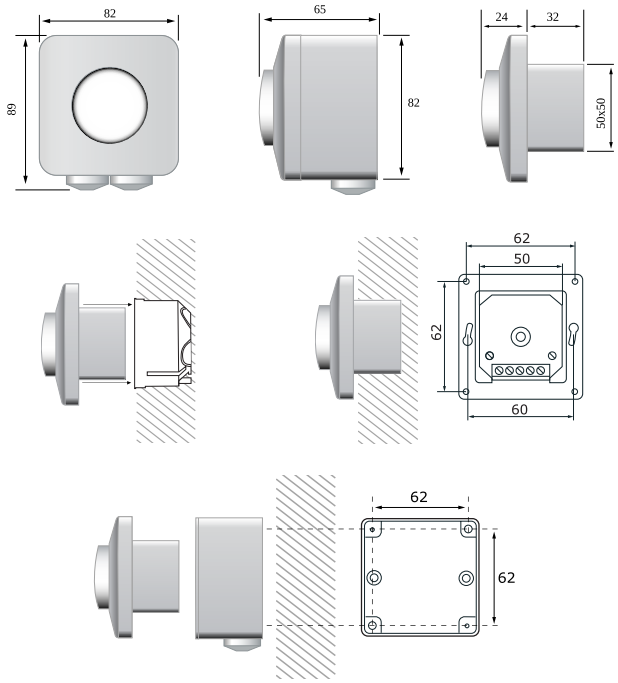

Opakowanie

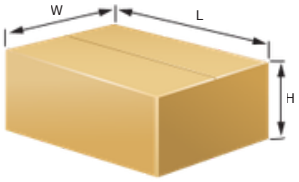

Kod artykułu	Opakowanie	Długość [mm]	Szerokość [mm]	Wysokość [mm]	Masa netto [kg]	Masa całkowita [kg]
MTPNG010-AT	Jednostka (1 szt.)	85,5	95	70	0,15	0,17
	Karton (10 szt.)	485	175	77	1,53	1,88
	Pudełko (60 szt.)	580	370	270	9,18	12,27

Globalne Numery Jednostek Handlowych 14 (GTIN 14)

Kod artykułu	Jednostka	Karton	Skrzynka
MTPNG010-AT	5401003008898	5401003301388	5401003502051