

MTPND010-DC

Potencjometr z nastawą MIN./MAX., styk bezpotencjałowy

Opis

Te potencjometry sterują wentylatorami/napędami (przemiennikami częstotliwości) lub aplikacjami, w których wymagany jest sygnał sterujący DC. Potencjometr MTPND010-DC jest montowany w obudowie bryzgoszczelnej i może być używany do montażu wpuszczanego i natynkowego. Potencjometr wymaga zasilania napięciem od 3 VDC do 15 VDC i generuje proporcjonalny analogowy sygnał wyjściowy, który można regulować pokrętłem w zakresie od Vmin (10–70% Vin) do Vmax (30–100% Vin). Jest wyposażony w przełącznik (styk bezpotencjałowy) do zdalnego włączania/wyłączania urządzeń zewnętrznych.



Główne cechy

- Bezstopniowa regulacja napięcia wyjściowego pomiędzy Vmin i Vmax za pomocą pokrętła
- Minimalna (Vmin) i maksymalna (Vmax) moc wyjściowa regulowana za pomocą trymerów
- Przełącznik (styk suchy) w pozycji minimalnej do zdalnego włączania/wyłączania urządzeń zewnętrznych
- Obudowa wodoodporna
- Montaż podtynkowy lub natynkowy

Obszar zastosowania

- Różnorodne zastosowania, w których wymagany jest sygnał sterujący DC

Okablowanie i połączenia



Vin (+ -)	Napięcie zasilania prądem stałym (3—15 VDC)
Vout (+ -)	Napięcie wyjściowe (0,3—15 VDC)
CS	Suchy styk do zdalnego włączania/wyłączania
Połączenia	Przekrój przewodu: maks. 1,5 mm2

Ustawienia

1. Trymer regulacji Vmin, VR1	10—70% Vin
2. Trymer do regulacji Vmax, VR2	30—100% Vin

Kod artykułu

Kod artykułu	Napięcie zasilania	Wyjście	Pozycja WŁ./WYŁ.
MTPND010-DC	3—15 V prądu stałego	Vmin—Vmax	Tak

Dane techniczne

Napięcie zasilania (Vin)	3—15 V prądu stałego
Wyjście	Vmin—Vmax
Vmin	10—70% wina
Vmax	30—100% wina
Styk bezpotencjałowy	4 A (250 VAC) – obciążenie rezystancyjne 10 A (12 V DC) – obciążenie rezystancyjne
Pozycja wyłączona	Tak
Warunki otoczenia	
Temperatura	0—50 °C
Wilgotność względna	< 95% wilgotności względnej (bez kondensacji)
Norma ochrony	IP44 / IP54 (zgodnie z EN 60529)

Standardy

- Dyrektywa niskonapięciowa 2014/35/UE CE
- Dyrektywa w sprawie kompatybilności elektromagnetycznej (EMC) 2014/30/UE
- Dyrektywa WEEE 2012/19/UE
- Dyrektywa delegowana Komisji (UE) 2015/863 (RoHS 3) z dnia 31 marca 2015 r. zmieniająca załącznik II do dyrektywy Parlamentu Europejskiego i Rady 2011/65/UE w odniesieniu do wykazu substancji objętych ograniczeniami



MTPND010-DC

Potencjometr z nastawą MIN./MAX., styk bezpotencjałowy

Schemat operacyjny

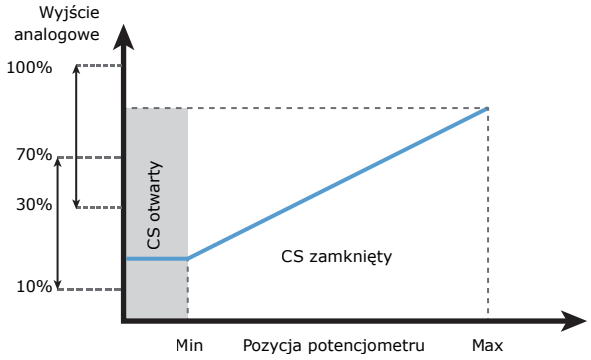

Mocowanie i wymiary

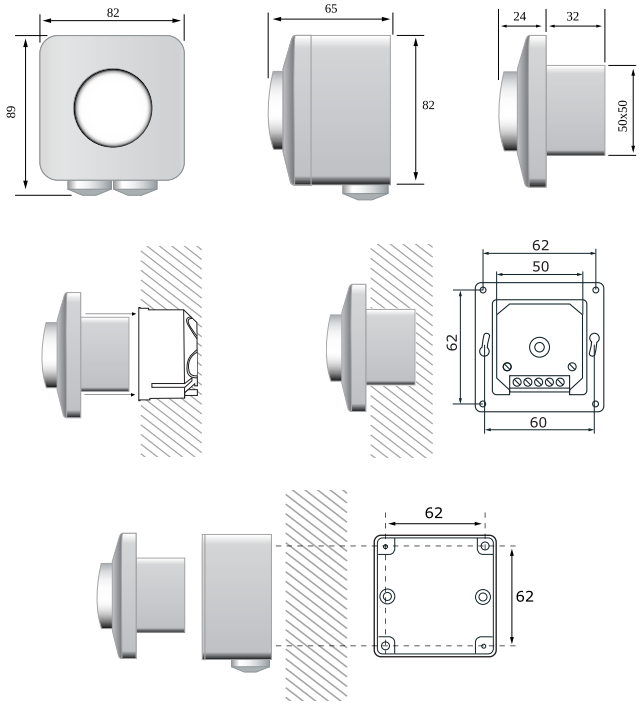

Opakowanie

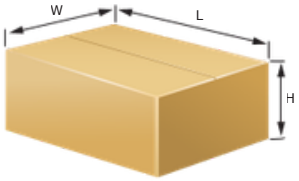

Kod artykułu	Opakowanie	Długość [mm]	Szerokość [mm]	Wysokość [mm]	Masa netto [kg]	Masa całkowita [kg]
MTPND010-DC	Jednostka (1 szt.)	95	85	70	0,14	0,17
	Karton (10 szt.)	492	182	84	1,37	1,81
	Pudełko (60 szt.)	590	380	280	8,22	13,15

Globalne Numery Jednostek Handlowych 14 (GTIN 14)

Kod artykułu	Jednostka	Karton	Skrzynka
MTPND010-DC	5401003008881	5401003301371	5401003502044