MTPND | POTENTIOMETER MET MIN. EN MAX. INSTELLINGEN

Montagehandleiding en gebruiksaanwijzing



Inhoudsopgave

1. VEILIGHEIDS- EN VOORZORGSMAATREGELEN

2. PRODUCTBESCHRIJVING

3. ARTIKELCODES

4. TOEPASSINGSGEBIED

5. TECHNISCHE SPECIFICATIES

6. NORMEN

7. WERKINGSSCHEMA

8. BEDRADING EN AANSLUITINGEN

9. MONTAGEHANDLEIDING IN STAPPEN

10. CONTROLE VAN DE INSTALLATIE

11. TRANSPORT EN OPSLAG

12. GARANTIE EN BEPERKINGEN

13. ONDERHOUD

1. VEILIGHEIDS- EN VOORZORGSMAATREGELEN

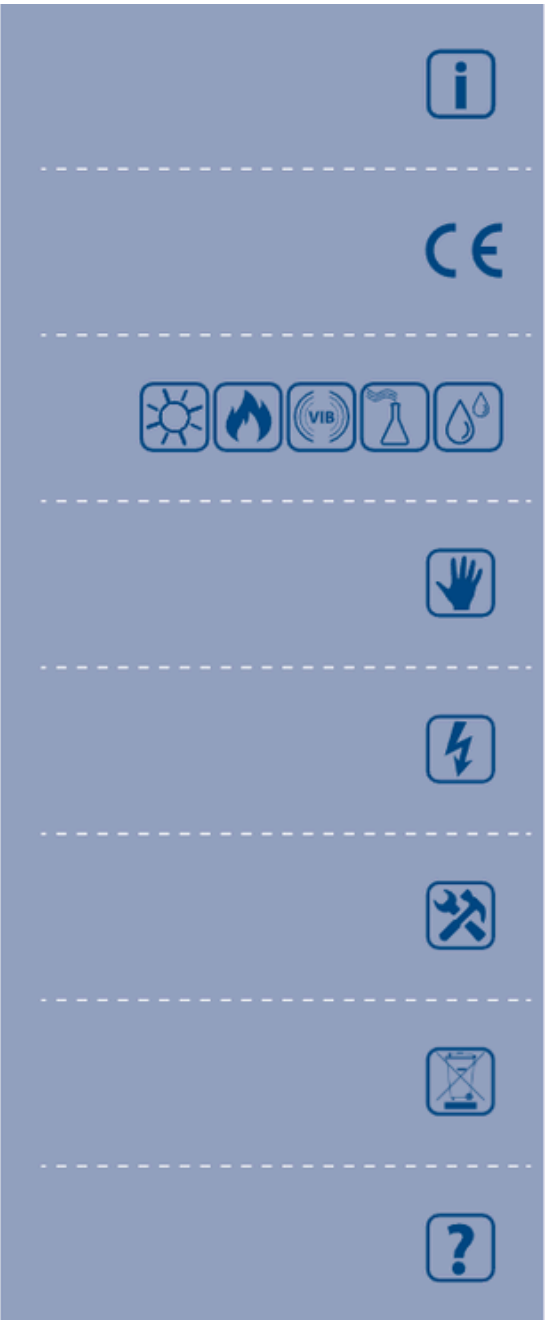

Lees aandachtig alle informatie in deze handleiding, de technische fiche en de Modbus-registerkaart voordat u met het product aan de slag gaat. Om uw eigen veiligheid en die van het apparaat te garanderen, evenals de optimale werking van het product, zorg ervoor dat u de volledige inhoud begrijpt voordat u het apparaat installeert, gebruikt of onderhoudt.

Omwille van de veiligheid en de certificering (CE) is het eigenhandig ombouwen en/of aanpassen van het product niet toegestaan.

Het product mag niet worden blootgesteld aan abnormale omstandigheden, zoals extreme temperaturen, direct zonlicht of trillingen. Langdurige blootstelling aan chemische dampen in hoge concentratie kan de werking van het product beïnvloeden. Zorg ervoor dat de werkomgeving zo droog mogelijk is en vermijd condensatie.

Alle installaties moeten voldoen aan de lokale gezondheids- en veiligheidsvoorschriften en elektrische normen. Dit product mag alleen worden geïnstalleerd door een ingenieur of technicus met deskundige kennis van het product en de veiligheidsvoorschriften.

Vermijd contact met elektrische onderdelen die onder spanning staan. Schakel steeds de stroomtoevoer uit voordat u het product aansluit, onderhoudt of repareert.

Controleer altijd of u de juiste voeding op het product aansluit en gebruik kabels met de juiste diameter en kenmerken. Zorg ervoor dat alle schroeven en moeren goed zijn aangedraaid en dat de zekeringen (indien aanwezig) goed geplaatst zijn.

Recyclage van apparatuur en verpakkingen moet in overweging genomen worden. Deze moeten worden afgevoerd in overeenstemming met de lokale en nationale wet- en regelgeving.

Indien u nog verdere vragen heeft, neem dan contact op met de technische dienst of raadpleeg een deskundige.

2. PRODUCTBESCHRIJVING

De MTPND010-reeks van potentiometers is ontworpen voor de directe aansturing van EC-ventilatoren/-motoren en actuatoren die een DC-stuursignaal vereisen. De potentiometers werken op een voedingsspanning van 3–15 VDC en genereren een traploos instelbaar uitgangssignaal via een draaiknop. Het uitgangsbereik is instelbaar via twee interne trimmers tussen Vmin (10–70% Vin) en Vmax (30–100% Vin). De -AT-versie heeft een UIT-stand, terwijl de -BT-versie aansturing biedt binnen het Vmin–Vmax-bereik. De behuizing is spatwaterdicht en geschikt voor zowel inbouw- (IP44) als opbouwmontage (IP54).

3. ARTIKELCODES

Artikelcode	Voeding	Uitgang	UIT-stand
MTPND010-AT	3–15 VDC	0, Vmin–Vmax	Ja
MTPND010-BT	3–15 VDC	Vmin–Vmax	Nee

4. TOEPASSINGSGEBIED

- Toepassingen waarbij een DC-stuursignaal vereist is.
- Uitsluitend voor gebruik binnenshuis.

5. TECHNISCHE GEGEVENS

- Voeding: 3–15 VDC
- Uitgang:
  - MTPND010-AT: 0, Vmin–Vmax
  - MTPND010-BT: Vmin–Vmax
- Belasting: RL ≥ 2 kΩ
- Vmin: 10–70% Vin
- Vmax: 30–100% Vin
- Behuizing:
  - Extern: ASA, wit, IP54 (conform EN 60529)
  - Intern: polyamide, wit, IP44 (conform EN 60529)
- Werkingsomstandigheden:
  - Temperatuur: 0–50 °C
  - Relatieve luchtvochtigheid: < 100% (niet-condenserend)
  - Opslagtemperatuur: -10–55 °C

6. NORMEN

- Laagspanningsrichtlijn 2014/35/EU CE
- Richtlijn 2014/30/EU inzake elektromagnetische compatibiliteit (EMC)
- Gedelegeerde richtlijn (EU) 2015/863 (RoHS 3) van de Commissie van 31 maart 2015 tot wijziging van bijlage II bij Richtlijn 2011/65/EU van het Europees Parlement en de Raad wat betreft de lijst van stoffen waarvoor beperkingen gelden
- WEEE-richtlijn 2012/19/EU

7. WERKINGSSCHEMA

MTPND010-AT

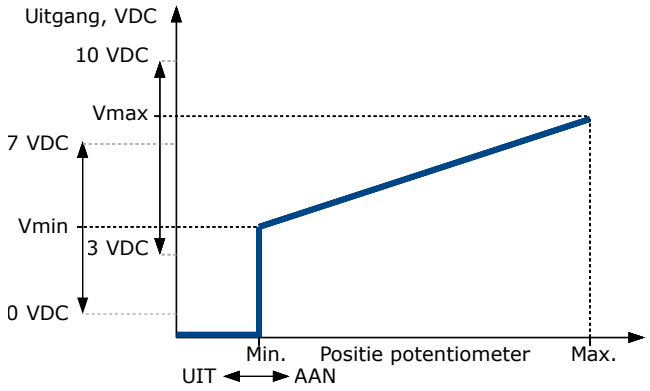

MTPND010-BT

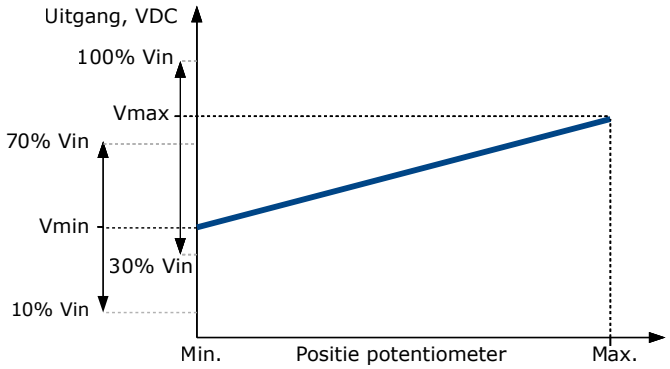

8. BEDRADING EN AANSLUITINGEN

Fig. 1 Bedradingsschema

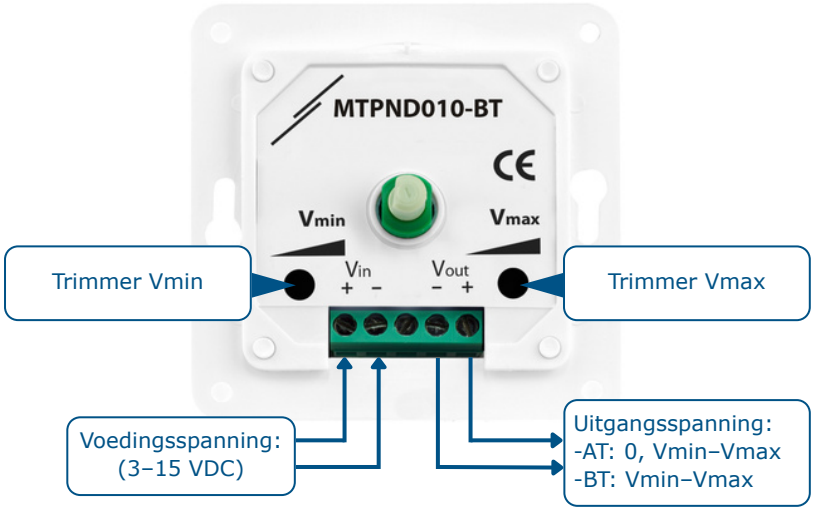

Vin (+)	Voedingsspanning (3–15 VDC)
Vin (-)	Voedingsspanning, massa
Vout (-)	Uitgang, massa
Vout (+)	Uitgangsspanning
Aansluitingen	Kabeldoorsnede: max. 2,5 mm²

9. MONTAGEHANDLEIDING IN STAPPEN

Voordat u het apparaat monteert, dient u de **"Veiligheids- en voorzorgsmaatregelen"** zorgvuldig door te lezen.

Inbouwmontage

1. Verwijder de knop door deze naar rechts te draaien totdat hij loskomt.
2. Draai de moer los om het deksel van de externe behuizing te verwijderen.
3. Schakel de stroomtoevoer uit en sluit de bedrading aan volgens het bedradingsschema (zie **Fig. 1**).
4. Monteer de interne behuizing in de muur volgens de montageafmetingen weergegeven in **Fig. 2**.

Fig. 2 Montageafmetingen — inbouwmontage

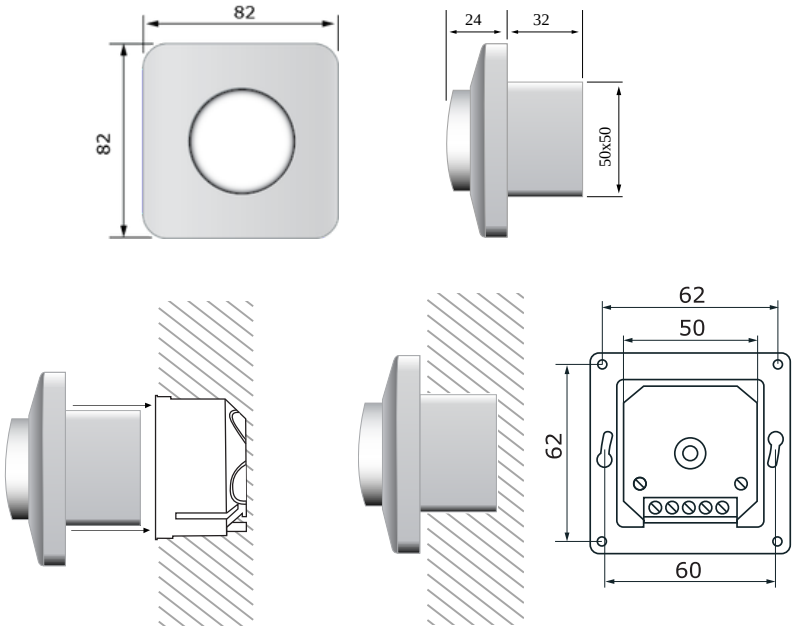

OPMERKING

Monteer het apparaat zo dat het klemmenblok en de aansluitingen zich aan de onderkant bevinden.

5. Stel de Vmin- en Vmax-trimmers in.
6. Plaats het deksel terug en zet deze vast met de moer.
7. Plaats de knop terug en draai hem naar de UIT-stand (-AT-versie) of naar de minimale stand (-BT-versie).
8. Schakel de stroomtoevoer in.

Oppervlaktemontage

1. Verwijder de knop door deze naar rechts te draaien totdat hij loskomt.
2. Draai de moer los om het deksel van de externe behuizing te verwijderen.
3. Bevestig de externe behuizing met schroeven en pluggen (niet meegeleverd) op het oppervlak volgens de montageafmetingen weergegeven in **Fig. 3**.

Fig. 3 Montageafmetingen — opbouwmontage

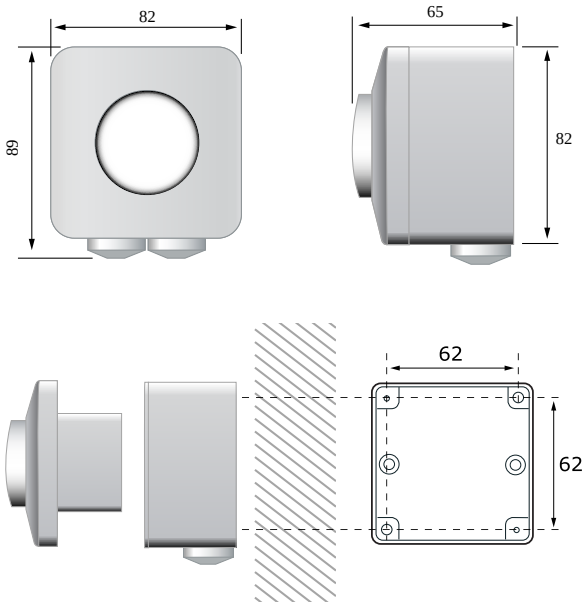

4. Schakel de stroomtoevoer uit en steek de kabels door de doorvoertules.
5. Sluit de bedrading aan volgens het bedradingsschema (zie **Fig. 1**).
6. Plaats de interne behuizing in de externe behuizing en bevestig deze met de meegeleverde schroeven en ringen.

OPMERKING

Monteer het apparaat zo dat het klemmenblok en de aansluitingen zich aan de onderkant bevinden.

7. Stel de Vmin- en Vmax-trimmers in.
8. Plaats het deksel terug en zet deze vast met de moer.
9. Plaats de knop terug en draai hem naar de UIT-stand (-AT-versie) of naar de minimale stand (-BT-versie).
10. Schakel de stroomtoevoer in.

OPMERKING

Aan de onderkant van de buitenbehuizing kan een gat van 5 mm worden geboord om het condenswater af te voeren.

10. CONTROLE VAN DE INSTALLATIE

AANDACHT

Gebruik bij werkzaamheden aan elektrische apparaten uitsluitend gereedschap en apparatuur met niet-geleidende handgrepen.

Controleer bij een storing of

- De juiste spanning wordt aangelegd;
- Alle verbindingen correct zijn;
- Het geregelde apparaat functioneert.

11. TRANSPORT EN OPSLAG

Vermijd schokken en extreme omstandigheden; bewaar het product in de originele verpakking.

12. GARANTIE EN BEPERKINGEN

De garantie tegen fabricagefouten bedraagt twee jaar vanaf de leveringsdatum. Wijzigingen of aanpassingen aan het product ontheffen de fabrikant van alle aansprakelijkheid. De fabrikant is niet verantwoordelijk voor eventuele druk- of andere fouten in dit document.

13. ONDERHOUD

Onder normale omstandigheden is dit product onderhoudsvrij. Indien vuil, reinig met een droge of vochtige doek. Bij zware vervuiling, reinig met een niet-agressief product. Hierbij moet het toestel worden losgekoppeld van de voedingsspanning. Let erop dat er geen vloeistoffen in het apparaat terecht komen. Sluit het toestel pas weer aan op de voeding als het helemaal droog is.