MTPND | POTENCIOMETRAS SU MIN. IR MAKS. NUSTATYMAIS

Montavimo ir naudojimo instrukcijos



Turinys

1. SAUGA IR ATSARGUMO PRIEMONĖS

2. PRODUKTO APRAŠYMAS

3. GAMINIŲ KODAI

4. NUMATYTA NAUDOJIMO SRITIS

5. TECHNINIAI DUOMENYS

6. STANDARTAI

7. VEIKIMO SCHEMA

8. LAIDAI IR JUNGTYS

9. MONTAVIMO INSTRUKCIJOS

10. ĮRENGIMO PATIKRINIMAS

11. TRANSPORTAVIMAS IR SANDĖLIAVIMAS

12. GARANTIJA IR APRIBOJIMAI

13. PRIEŽIŪRA

1. SAUGA IR ATSARGUMO PRIEMONĖS

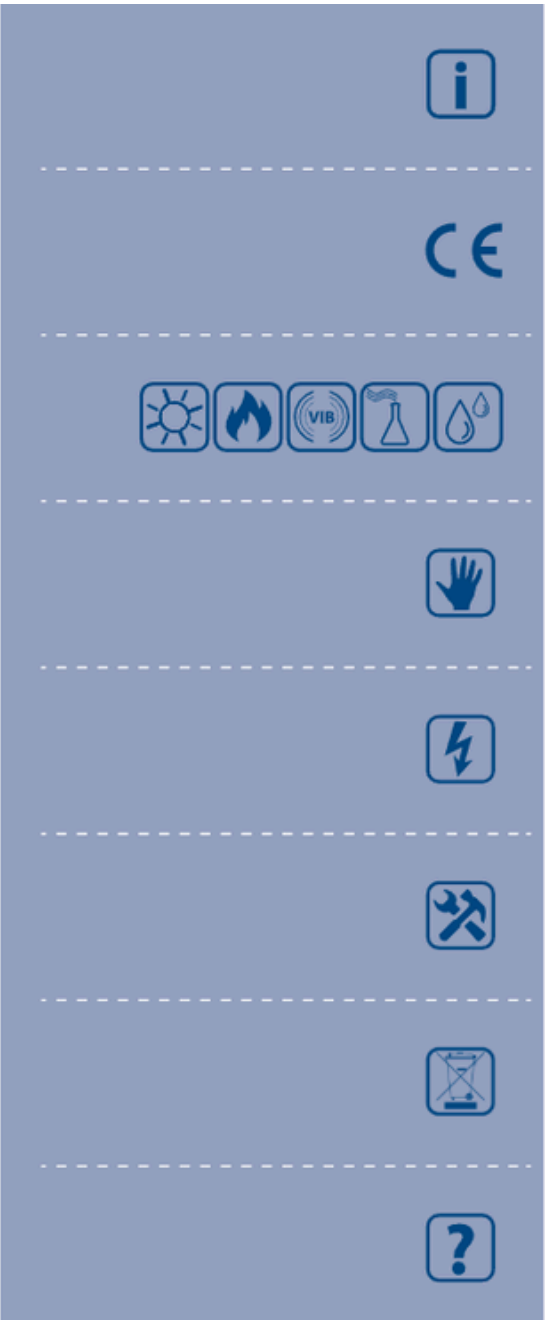

Prieš pradėdami dirbti su gaminiu, perskaitykite visą informaciją, pateiktą šiame vadove, duomenų lape ir Modbus registrų lentelėje. Dėl asmeninio ir įrangos saugumo bei optimalaus gaminio veikimo įsitikinkite, kad prieš įrengdami, naudodami ar atlikdami šio gaminio techninę priežiūrą visiškai suprantate turinį.

Dėl saugos ir licencijavimo (CE) priežasčių draudžiama atlikti neleistinus gaminio pakeitimus ir (arba) pertvarkymus.

Gaminys neturėtų būti veikiamas neįprastų sąlygų, tokių kaip ekstremali temperatūra, tiesioginiai saulės spinduliai ar vibracija. Ilgalaikis cheminių garų poveikis didelėmis koncentracijomis gali turėti įtakos gaminio veikimui. Įsitikinkite, kad darbo aplinka yra kuo sausesnė, ir venkite kondensacijos.

Visi įrengimo darbai turi atitikti vietinius sveikatos ir saugos reglamentus, vietinius elektros standartus ir patvirtintus kodeksus. Šį gaminį turėtų montuoti tik inžinierius arba technikas, turintis specialių žinių apie gaminį ir saugos priemones.

Venkite kontakto su įtampą turinčiomis elektros dalimis. Prieš prijungdami, atlikdami gaminio techninę priežiūrą ar remontą, visada atjunkite maitinimo šaltinį.

Visada patikrinkite, ar prie gaminio prijungiate tinkamą maitinimo šaltinį ir ar naudojate tinkamų charakteristikų bei skerspjūvio laidus. Įsitikinkite, kad visi varžtai ir veržlės yra tinkamai priveržti, o saugikliai (jei yra) yra savo vietose.

Reikėtų apsvarstyti įrangos ir pakuotės perdirbimą. Jas reikia utilizuoti laikantis vietos ir nacionalinių įstatymų bei reglamentų.

Jei yra klausimų, į kuriuos nerandate atsakymų, susisiekite su techninė pagalba arba specialistu.

2. PRODUKTO APRAŠYMAS

MTPND010 potenciometrų serija skirta tiesioginiam EC ventiliatorių / variklių ir pavarų valdymui. Jiems reikalinga 3–15 VDC maitinimo įtampa, o jie teikia tolygų išėjimo signalą, kurį galima nustatyti sukamuoju rankenėle diapazone, kurį galima reguliuoti dviem trimeriais: Vmin (10–70 % Vin) ir Vmax (30–100 % Vin). Potenciometrai tinka toms sistemoms, kuriose reikalingas nuolatinės srovės valdymo signalas. -AT versija turi OFF padėtį, o -BT versija užtikrina valdymą Vmin–Vmax diapazone. Korpusai yra atsparūs vandens purslams ir tinkami tiek potinkiniam (IP44), tiek virštinkiniam (IP54) montavimui.

3. GAMINIŲ KODAI

Gaminių kodai	Maitinimo įtampa	Išėjimas
MTPND010-AT	0, Vmin—Vmax	taip
MTPND010-BT	Vmin—Vmax	ne

4. NUMATYTA NAUDOJIMO SRITIS

- Taikymo sritys, kuriose reikalingas nuolatinės srovės valdymo signalas
- Naudoti tik patalpose

5. TECHNINIAI DUOMENYS

- Maitinimo įtampa: 3–15 VDC
- Išėjimas:
- MTPND010-AT: 0, Vmin—Vmax
- MTPND010-BT: Vmin—Vmax
- Apkrova: RL ≥ 2 kΩ
  - Vmin: 10–70 % Vin
  - Vmax: 30–100 % Vin
  - Korpusas:
- Išorinis: ASA, baltas, IP54 (pagal EN 60529)
  - Vidinis: poliamidas, baltas, IP44 (pagal IEC 60335)
  - Darbinės aplinkos sąlygos:
- Temperatūra: 0–50 °C
  - Santykinė drėgmė: < 100 % rH (nesikondensuojanti)
  - Laikymo temperatūra: -10—55 °C

6. STANDARTAI

CE

- Žemos įtampos direktyva 2014/35/ES
- Elektromagnetinio suderinamumo (EMS) direktyva 2014/30/ES
- 2015 m. kovo 31 d. Komisijos deleguotoji direktyva (ES) 2015/863 (RoHS 3), kuria iš dalies keičiamas Europos Parlamento ir Tarybos direktyvos 2011/65/ES II priedas dėl ribojamų medžiagų sąrašo
- EEĮA direktyva 2012/19/ES

7. VEIKIMO SCHEMA

MTPND010-AT

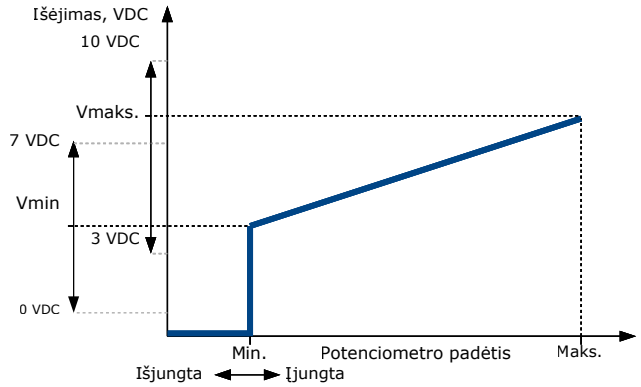

MTPND010-BT

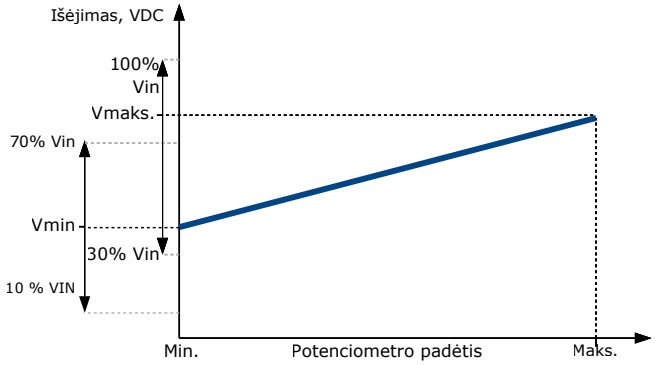

8. LAIDAI IR JUNGTYS

1 pav. Laidų pajungimas ir jungtys

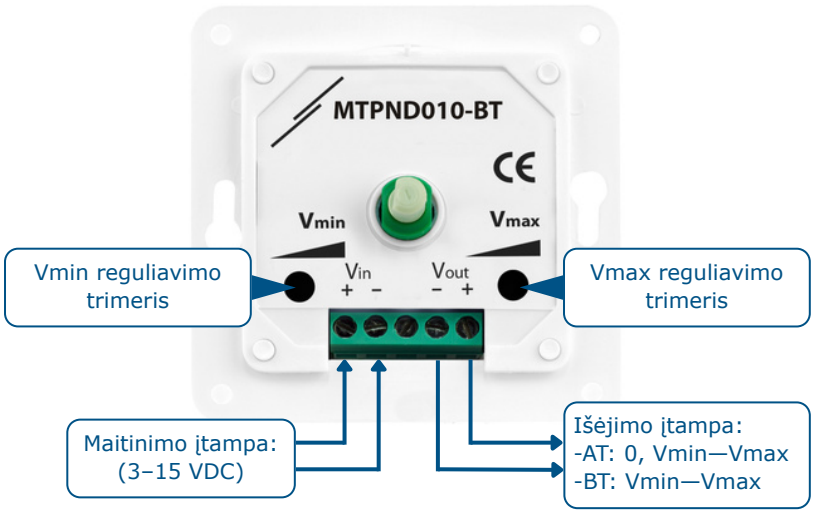

Vin (+)	Maitinimo įtampa (3–15 VDC)
Vin (-)	Maitinimo įtampa, įžeminimas
Išėjimas (-)	Išėjimas, įžeminimas
Išėjimas (+)	Išėjimo įtampa
Ryšiai	Kabelio skerspjūvis: maks. 2,5 mm^2

9. MONTAVIMO INSTRUKCIJOS

Prieš pradėdami montuoti įrenginį, atidžiai perskaitykite „Saugos ir atsargumo priemones".

Potinkinis montavimas

1. Nuimkite rankenėlę pasukdami ją į dešinę, kol ji iššoks.
2. Atsukite veržlę, kad nuimtumėte išorinio korpuso dangtelį.
3. Išjunkite maitinimą ir prijunkite laidus pagal laidų schemą – žr. **1 pav**.
4. Vidinį korpusą pritvirtinkite prie sienos pagal **2 pav**. nurodytus montavimo matmenis.

2 pav. Montavimo matmenys – potinkinis montavimas

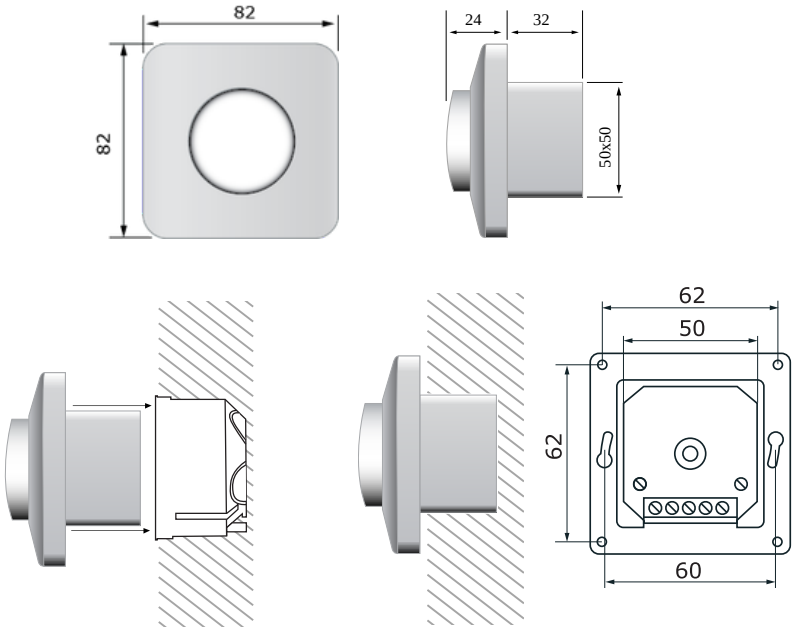

PASTABA

Įrenginį sumontuokite taip, kad gnybtų blokas ir jungtys būtų apačioje.

5. Sureguliuokite Vmin ir Vmax trimerius.
6. Uždėkite dangtelį atgal ir pritvirtinkite jį veržle.
7. Įstumkite rankenėlę atgal ir pasukite ją į padėtį OFF (-AT versija) arba į padėtį minimali (-BT versija).
8. Įjunkite maitinimo šaltinį.

Virštinkinis montavimas

1. Nuimkite rankenėlę pasukdami ją į dešinę, kol ji iššoks.
2. Atsukite veržlę, kad nuimtumėte išorinio korpuso dangtelį.
3. Išorinį korpusą prie paviršiaus pritvirtinkite varžtais ir kaiščiais (nepridedami) pagal **3 pav**. nurodytus montavimo matmenis.

3 pav. Montavimo matmenys – virštinkinis montavimas

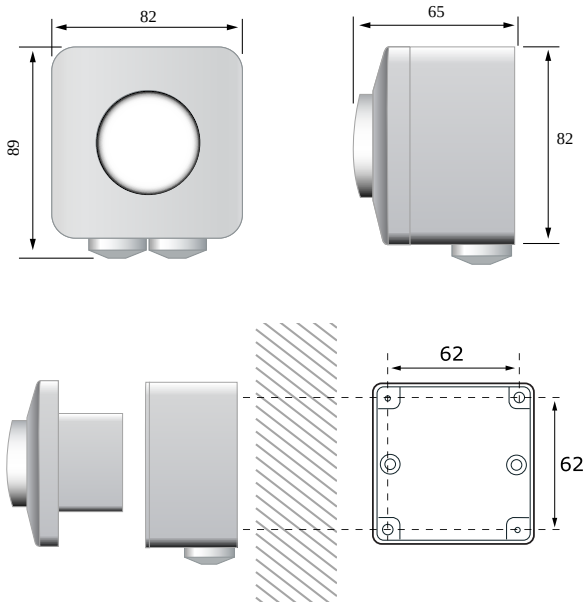

4. Išjunkite maitinimą ir įkiškite laidus per įvores.
5. Prijunkite laidus pagal laidų schemą – žr. **1 pav**.
6. Įstatykite vidinį korpusą į išorinį ir pritvirtinkite jį komplekte esančiais varžtais ir poveržlėmis.

PASTABA

Įrenginį sumontuokite taip, kad gnybtų blokas ir jungtys būtų apačioje.

7. Uždėkite dangtelį atgal ir pritvirtinkite jį veržle.
8. Įstumkite rankenėlę atgal ir pasukite ją į padėtį OFF (-AT versija) arba į padėtį minimali (-BT versija).
9. Įjunkite maitinimo šaltinį.

PASTABA

Išorinio gaubto apačioje galima išgręžti 5 mm skylę kondensatui išleisti.

10. PAJUNGIMO PATIKRINIMAS

DĖMESIO

Dirbdami su elektriniais prietaisais, naudokite tik įrankius ir įrangą su nelaidžiomis rankenomis.

Gedimo atveju patikrinkite, ar

- taikoma tinkama įtampa;
- visos jungtys yra teisingos;
- reguliuojamas įtaisas veikia.

11. TRANSPORTAVIMAS IR SANDĖLIAVIMAS

Venkite smūgių ir ekstremalių sąlygų; laikykite originalioje pakuotėje.

12. GARANTIJA IR APRIBOJIMAI

Dvejų metų garantija nuo pristatymo datos dėl gamybos defektų. Bet kokie gaminio pakeitimai ar modifikacijos po pagaminimo datos atleidžia gamintoją nuo bet kokios atsakomybės. Gamintojas neprisiima jokios atsakomybės už spausdinimo klaidas ar netikslumus šiuose duomenyse.

13. PRIEŽIŪRA

Įprastomis sąlygomis šis gaminys nereikalauja priežiūros. Jei užsiterš, valykite sausu arba drėgnu skudurėliu. Esant dideliam užterštumui, valykite neagresyviu valikliu. Tokiomis aplinkybėmis įrenginį reikia atjungti nuo maitinimo šaltinio. Įsitikinkite, kad į įrenginį nepatektų skysčių. Prijunkite jį prie maitinimo šaltinio tik tada, kai jis visiškai išdžius.