MTP-G010-AT | POTENZIOMETRO ATTIVO

Istruzioni di montaggio e funzionamento

Indice

SICUREZZA E PRECAUZIONI 3

DESCRIZIONE DEL PRODOTTO 4

AREA DI UTILIZZO 4

DATI TECNICI 4

GLI STANDARD 4

SCHEMA OPERATIVO 5

CABLAGGIO E CONNESSIONI 5

ISTRUZIONI DI MONTAGGIO A PASSAGGI 5

VERIFICA DELLE ISTRUZIONI PER L'INSTALLAZIONE 7

TRASPORTO E STOCCAGGIO 7

GARANZIE E RESTRIZIONI 7

MANUTENZIONE 7

SICUREZZA E PRECAUZIONI

Leggere tutte le informazioni, la scheda tecnica, le istruzioni di montaggio e funzionamento e studiare il cablaggio e lo schema di collegamento prima di lavorare con il prodotto. Per la sicurezza personale e delle apparecchiature e per prestazioni ottimali del prodotto, assicurarsi di aver compreso interamente il contenuto prima di installare, utilizzare o mantenere questo prodotto.

Per motivi di sicurezza e licenza (CE), la conversione e / o la modifica non autorizzate del prodotto sono inammissibili.

Il prodotto non deve essere esposto a condizioni anormali, quali: temperature estreme, luce solare diretta o vibrazioni. L'esposizione a lungo termine a vapori chimici in alta concentrazione può influire sulle prestazioni del prodotto. Assicurati che l'ambiente di lavoro sia il più asciutto possibile; evitare la condensa.

Tutte le installazioni devono essere conformi alle normative sanitarie e di sicurezza locali e agli standard elettrici locali e ai codici approvati. Questo prodotto può essere installato solo da un ingegnere o da un tecnico che abbia una conoscenza approfondita del prodotto e delle precauzioni di sicurezza.

Evitare contatti con parti elettriche sotto tensione. Scollegare sempre l'alimentazione prima di collegare o riparare il prodotto.

Verificare sempre di applicare un'alimentazione appropriata al prodotto e utilizzare le dimensioni e le caratteristiche del filo appropriate. Assicurarsi che tutte le viti e i dadi siano ben serrati e che i fusibili (se presenti) siano ben fissati.

Il riciclaggio delle attrezzature e degli imballaggi deve essere preso in considerazione e questi devono essere smaltiti in conformità con la legislazione e i regolamenti locali e nazionali.

Nel caso ci fossero domande a cui non viene data risposta, si prega di contattare il nostro supporto tecnico o consultare un professionista.

DESCRIZIONE DEL PRODOTTO

Il potenziometro MTP-G010-AT è concepito per il controllo diretto di ventilatori / motori e attuatori EC. Richiede una tensione di alimentazione di 24 VDC o 24 VAC e fornisce un segnale di uscita stepless che può essere impostato da una manopola con posizione OFF. Il campo di uscita è regolabile tramite due trimmer interni tra Vmin (0—7 VDC) e Vmax (3—10 VDC). Il suo involucro a prova di schizzi è adatto sia per il montaggio a incasso che per il montaggio su superficie.

CODICI ARTICOLO

Codice articolo	Alimentazione elettrica	Uscita
MTP-G010-AT	24 VAC o 24 VDC	0—10 VDC

AREA DI UTILIZZO

- Applicazioni in cui è richiesto un segnale di controllo 0—10 VDC
- Solo per uso interno

DATI TECNICI

- Alimentazione elettrica 24 VAC o 24 VDC
- Uscita: Vmin—Vmax
- Carico: $R_L \geq 2$ kΩ
- Vmin: 0—7 VDC
- Vmax: 3—10 VDC
- Involucro:
  - Esterno: ASA, bianco-avorio (RAL 9010), IP54 (secondo EN 60529)
  - Interno: poliammide, bianco-avorio (RAL 9010), IP44 (secondo IEC 60335)
- Condizioni ambientali di funzionamento:
  - temperatura: 0—40 ºC
  - umidità relativa: < 100 % rH (senza condensa)
  - Temperatura di stoccaggio: -10—55 ºC

GLI STANDARD

- Direttiva sulla bassa tensione 2014/35/EC
- Direttiva EMC 2014/30/CE:
- Direttiva WEEE 2012/19/CE
- Direttiva RoHs 2011/65/CE

CE

SCHEMA OPERATIVO

MTP-G010-AT

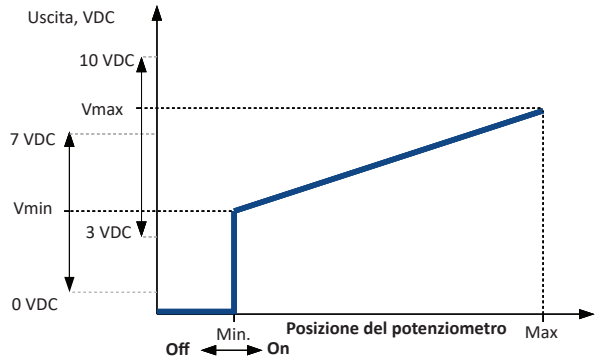

CABLAGGIO E CONNESSIONI

24 VAC / DC (+)	Tensione di alimentazione, 24 VAC o +24 VDC
24 VAC / DC (-)	Tensione di alimentazione, 24 VAC o GND
Vout (-)	Segnale di uscita, GND
Vout (+)	Tensione di uscita, 0—10 VDC
Connessioni	Sezione del cavo: max. 2,5 mm²

ISTRUZIONI DI MONTAGGIO A PASSAGGI

Prima di iniziare a montare il potenziometro, leggere attentamente **"Sicurezza e precauzioni"** e seguire i passaggi:

Per montaggio a incasso

1. Rimuovi la manopola ruotandola verso destra fino a quando non fuoriesce.
2. Svitare il dado per rimuovere il coperchio del contenitore esterno.
3. Effettuare il cablaggio in base allo schema elettrico (vedi **Fig. 1** *Cablaggio e connessioni*).

Fig. 1 Cablaggio e connessioni

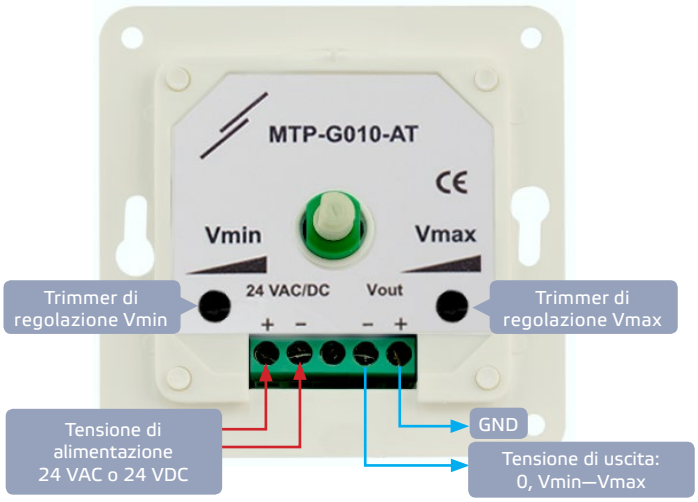

torna all'indice

4. Montare l'involucro interno nella parete secondo le dimensioni di montaggio mostrate in **Fig. 2***Dimensioni di montaggio - montaggio a incasso.*

Fig. 2 Dimensioni di montaggio - montaggio a incasso

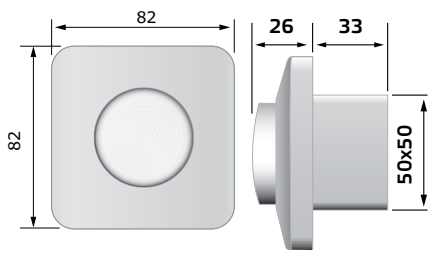

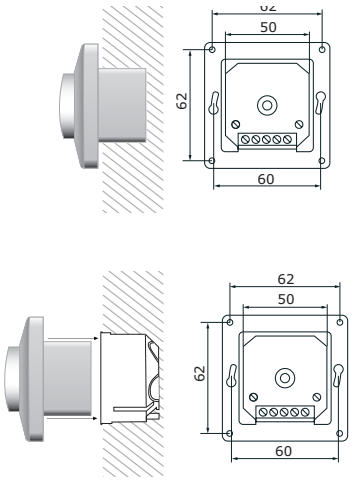

ATTENZIONE

Se si utilizza la tensione di alimentazione 24 VAC, non collegare il terminale GND di ingresso con il terminale GND di uscita.

NOTA

Montare l'unità in modo che la morsettiera e le connessioni si trovino nella parte inferiore.

5. Regolare i trimmer Vmin e Vmax.
6. Rimontare il coperchio e fissarlo con il dado.
7. Riposizionare la manopola e girarla in posizione OFF.
8. Accendere l'alimentazione.

Per montaggio a superficie

1. Rimuovi la manopola ruotandola verso destra fino a quando non fuoriesce.
2. Svitare il dado per rimuovere il coperchio del contenitore esterno.
3. Montare l'involucro esterno sulla superficie per mezzo di viti e tasselli (non inclusi) che aderiscono alle dimensioni di montaggio mostrate in **Fig. 3** *Dimensioni di montaggio - montaggio a superficie.*

Fig. 3 Dimensioni di montaggio - montaggio a superficie

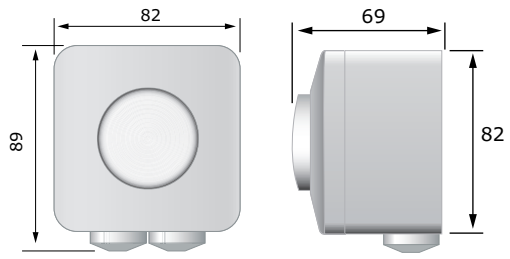

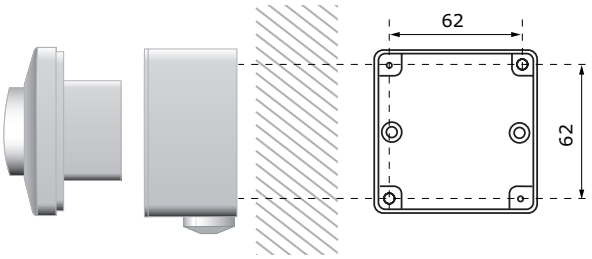

4. Inserisci i cavi attraverso i passacavi.
5. Eseguire il cablaggio in base allo schema elettrico (vedere **Fig. 1** *Cablaggio e connessioni*).
6. Inserisci l'involucro interno in quello esterno e fissalo usando le viti e le rondelle incluse nel set.

NOTA

Montare l'unità in modo che la morsettiera e le connessioni si trovino nella parte inferiore.

7. Rimontare il coperchio e fissarlo con il dado.
8. Riposizionare la manopola e girarla in posizione OFF.
9. Accendere l'alimentazione.

NOTA

Un foro di 5 mm può essere praticato nella parte inferiore dell'armadio esterno per scaricare l'acqua condensata.

VERIFICA DELLE ISTRUZIONI PER L'INSTALLAZIONE

ATTENZIONE

Utilizzare solo strumenti e attrezzature con maniglie non conduttrici quando si lavora su dispositivi elettrici.

- In caso di funzionamento difettoso, verificare se:
  - viene applicata la giusta tensione;
  - tutte le connessioni sono corrette;
  - il dispositivo regolato funziona.

TRASPORTO E STOCCAGGIO

Evitare urti e condizioni estreme; magazzino nell'imballaggio originale.

GARANZIE E RESTRIZIONI

Due anni dalla data di consegna contro i difetti di fabbricazione. Qualsiasi modifica o alterazione del prodotto dopo la data di pubblicazione solleva il produttore da qualsiasi responsabilità. Il produttore non si assume alcuna responsabilità per eventuali errori di stampa o errori in questi dati

MANUTENZIONE

In condizioni normali questo prodotto non richiede manutenzione. Se sporco, pulire con un panno asciutto o umido. In caso di forte inquinamento, pulire con un prodotto non aggressivo. In queste circostanze l'unità deve essere scollegata dall'alimentazione. Prestare attenzione che nessun fluido entri nell'unità. Ricollegarlo all'alimentazione solo quando è completamente asciutto.