# RSMFMB-2R

## Sensore multifunzionale con buzzer

Gli RSMFMB-2R sono sensori ambientali multifunzionali con uscita di allarme acustico integrato che misurano temperatura, umidità relativa, concentrazione di $CO_2$ e livello di luce ambientale. Sono alimentati via Power over Modbus e tutti i parametri sono accessibili tramite Modbus RTU.

## Caratteristiche principali

- Intervalli di temperatura, umidità relativa e $CO_2$ regolabili
- Modulo di allarme acustico sostituibile, impostabile tramite registro Modbus (OFF, continuo o pulsante)
- Sensore di luce ambientale con livello "attivo" e "standby" regolabile
- Elemento sensore $CO_2$ sostituibile
- Comunicazione Modbus RTU (RS485)
- LED verde, arancione e rosso con intensità luminosa regolabile per l'indicazione dello stato
- Stabilità e precisione a lungo termine

## Specifiche tecniche

| | | |
|---|---|---|
| Tensione di alimentazione | | 24 VDC, alimentata via Modbus |
| Gamma di utilizzo tipica | Intervallo temperatura | -0—50 °C |
| | Intervallo umiditià relativa | 0—95 % UR (senza condensa) |
| | $CO_2$ | 400—2.000 ppm |
| Precisione | | ±0,4 ºC (0—50 ºC) |
| | | ±3% rH (0-100% rH) |
| Standard di protezione | | IP30 (secondo EN 60529) |

## Codici articolo

| Codice articolo | Alimentazione | Connessione | Imax |
|---|---|---|---|
| **RSMFMB-2R** | 24 VDC, PoM | RJ45 | 70 mA |

## Registri Modbus

Il configuratore Sensistant Modbus consente di monitorare e/o configurare facilmente i parametri Modbus.

I parametri dell'unità possono essere monitorati / configurati tramite la piattaforma software 3SModbus. Puoi scaricarlo dal seguente link:
https://www.sentera.eu/it/3smcenter

Per ulteriori informazioni sui registri Modbus, fare riferimento al prodotto Mappa registro Modbus.

## Area di utilizzo

- Monitoraggio della temperatura interna, dell'umidità relativa e del livello di $CO_2$ nelle applicazioni HVAC
- Adatto per edifici residenziali e commerciali
- Solo per uso interno

## Diagrammi operativi

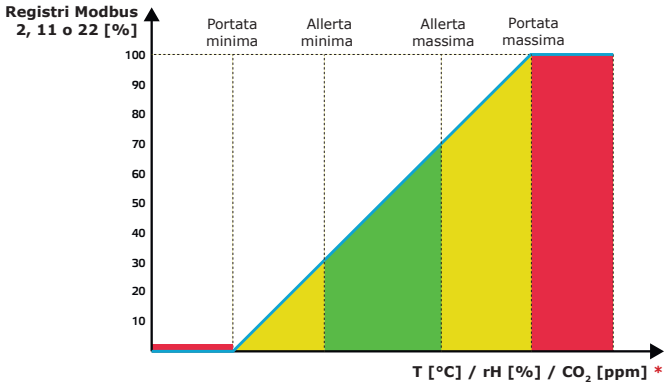


* Indicazioni LED - $CO_2$ (predefinito), T or H

## Schema elettrico

### Presa RJ45 (Power over Modbus)

| | | |
|---|---|---|
| Pin 1 | 24 VDC | Tensione di alimentazione |
| Pin 2 | | |
| Pin 3 | A | Comunicazione Modbus RTU, segnale A |
| Pin 4 | | |
| Pin 5 | /B | Comunicazione Modbus RTU, segnale / B |
| Pin 6 | | |
| Pin 7 | GND | Massa, tensione di alimentazione |
| Pin 8 | | |

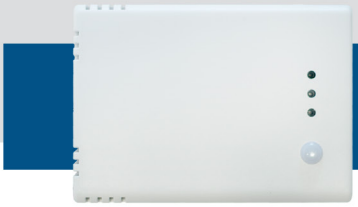

# RSMFMB-2R

## Sensore multifunzionale con buzzer

## Impostazioni e indicazioni

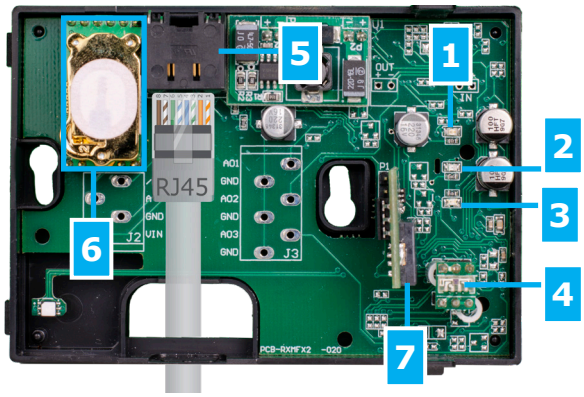


| | | |
|---|---|---|
| 1 – LED rosso | Acceso | La temperatura misurata, l'umidità relativa o il $CO_2$ superano l'intervallo minimo o massimo |
| | Lampeggiante | La comunicazione con uno degli elementi del sensore non riesce |
| 2 - LED giallo | Acceso | La temperatura misurata, l'umidità relativa o il $CO_2$ superano il valore di avviso minimo o massimo |
| 3 – LED verde | Acceso | La temperatura misurata, l'umidità relativa o $CO_2$ sono nella norma |
| 4 - Sensore di luce ambientale | | Bassa intensità luminosa/ Attivo / In attesa |
| 5 - Presa RJ45 | | Comunicazione Modbus con dispositivi Master collegati e alimentazione di tensione PoM (24 VDC) |
| 6 - Elemento sensore $CO_2$ | | Sostituibile in caso di malfunzionamento |
| 7 - Cicalino | | Allarme acustico regolabile, corrispondente alle misurazioni |
| Modalità Bootloader | | Quando la modalità bootloader è attivata, i LED verde e giallo lampeggiano alternativamente |
| | | Dopo aver avviato l'applicazione bootloader, il LED rosso inizia a lampeggiare |

## Standards

- Direttiva sulla bassa tensione 2014/35 / CE
  - EN 60529: 1991 Gradi di protezione forniti dagli involucri (Codice IP) Modifica AC: 1993 alla EN 60529
  - EN 60730-1:2011 Comandi elettrici automatici per uso domestico e similare - Parte 1: Requisiti generali
- Direttiva EMC 2014/30/CE:
  - EN 60730-1:2011 Comandi elettrici automatici per uso domestico e similare - Parte 1: Requisiti generali
  - EN 61000-6-1: 2007 Compatibilità elettromagnetica (EMC) - Parte 6-1: Standard generici - Immunità per ambienti residenziali, commerciali e industriali leggeri
  - EN 61000-6-3: 2007 Compatibilità elettromagnetica (EMC) - Parte 6-3: Standard generici - Standard di emissione per ambienti residenziali, commerciali e dell'industria leggera Emendamenti A1: 2011 e AC: 2012 alla EN 61000-6-3
  - EN 61326-1: 2013 Apparecchiature elettriche per misurazione, controllo e uso in laboratorio - Requisiti EMC - Parte 1: Requisiti generali
  - EN 61326-2-3: 2013 Apparecchiature elettriche per misurazione, controllo e uso in laboratorio - Requisiti EMC - Parte 2-3: Requisiti particolari: configurazione di prova, condizioni operative e criteri di prestazione
- RAEE 2012/19/CE
- Direttiva RoHs 2011/65/CE

## Fissaggio e dimensioni

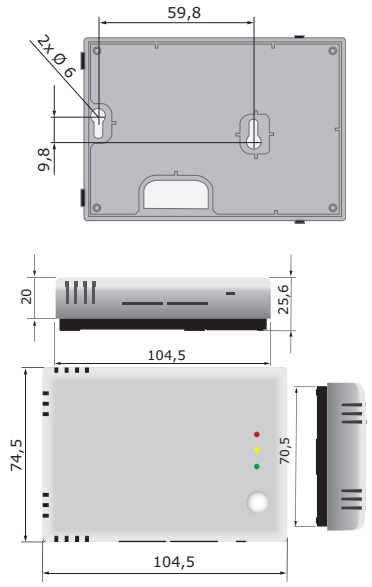


## Imballaggio

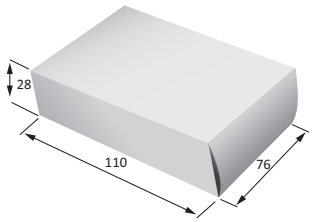


| Articolo | Imballaggio | Lunghezza [mm] | Larghezza [mm] | Altezza [mm] | Peso netto | Pesp lordo |
|---|---|---|---|---|---|---|
| RSMFMB-2R | Unità (1 pz.) | 105 | 75 | 28 | 0,082 kg | 1,2 kg |
| | Cartone (24 Pz.) | 485 | 177 | 85 | 1,96 kg | 3,01 kg |
| | Scatola (144 Pz.) | 510 | 410 | 280 | 11,808 kg | 18,93 kg |

## Numeri di articolo commerciale globale (GTIN)

| Imballaggio | RSMFMB-2R |
|---|---|
| **Unità** | 05401003018033 |
| **Cartone** | 05401003302620 |
| **Scatola** | 05401003503768 |