MTP-D010-DC

Potenziometro con impostazioni min e max, contatto pulito

Questi potenziometri controllano ventilatori / azionamenti (convertitori di frequenza) o applicazioni in cui è richiesto un segnale di controllo DC. L'MTP-D010-DC è montato in un contenitore impermeabile e può essere utilizzato per il montaggio a incasso e su superficie. Il potenziometro richiede un'alimentazione tra 3 VDC e 15 VDC e fornisce un segnale di uscita analogico proporzionale che può essere regolato con una manopola tra Vmin (10—70% Vin) e Vmax (30—100% Vin) È dotato di un interruttore (contatto pulito) per la commutazione ON/OFF remota di apparecchiature esterne.

Caratteristiche principali

- Controllo continuo della tensione di uscita tra Vmin e Vmax tramite manopola
- Uscita minima (Vmin) e massima (Vmax) regolabile tramite trimmer
- Un interruttore (contatto pulito) nella posizione minima per la commutazione ON/OFF remota di apparecchiature esterne
- Un contenitore impermeabile a prova di schizzi d'acqua
- Montaggio a incasso o su superficie

Specifiche tecniche

Alimentazione (Vin)		3—15 VDC
Uscita		Vmin—Vmax
Vmin		10—70 % Vin
Vmax		30—100 % Vin
Interruttore on / off		sì
Standard di protezione		IP44 / IP54 (secondo EN 60529)
Condizioni ambientali	Temperatura	0—50 °C
	Umidità relativa	< 95 % UR (senza condensa)

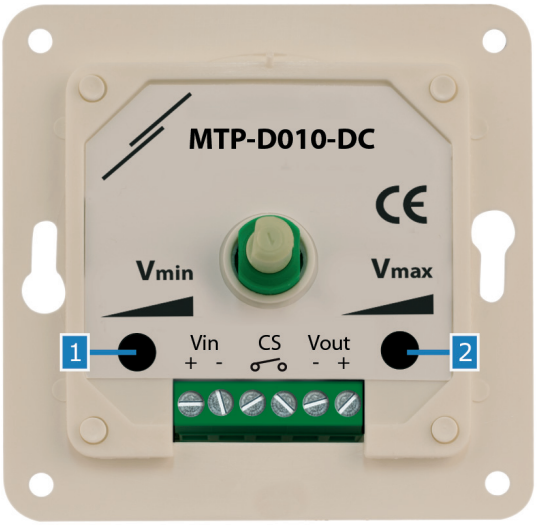

Campo d'impiego

- Una varietà di applicazioni in cui è richiesto un segnale di controllo DC

Codici articolo

	Alimentazione	Uscita	ON/OFF remoto
MTP-D010-DC	3—15 VDC	Vmin—Vmax	sì

Impostazioni

1 - Trimmer di regolazione Vmin, VR1	10—70 % Vin
2 - Trimmer di regolazione Vmax, VR2	30—100 % Vin

Schema operativo

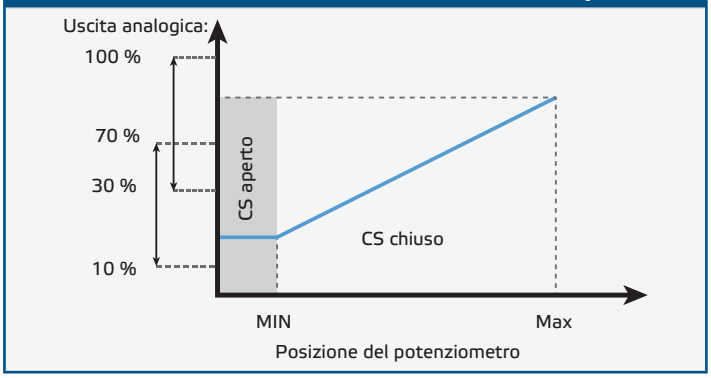

Cablaggio e connessioni

Vin (+ -)	Tensione di alimentazione DC (3—15 VDC)
Vout (+ -)	Tensione di uscita, 0,3—15 VDC
CS	Contatto pulito per accensione / spegnimento a distanza
Connessioni	Sezione trasversale del cavo: max. 1,5 mm²

Gli standard

- Direttiva sulla bassa tensione 2006/95/CE
- Direttiva WEEE 2012/19/CE
- Direttiva RoHs 2011/65/CE

MTP-D010-DC

Potenziometro con impostazioni min e max, contatto pulito

Confezione

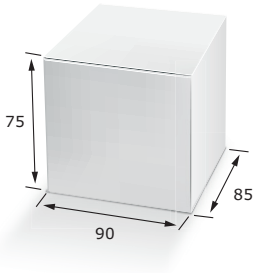

Articolo	Confezione	Lunghezza [mm]	Larghezza [mm]	Altezza [mm]	Peso netto	Peso lordo
MTP-D010-DC	Unità (1 pz.)	95	85	70	0,14 kg	0,17 kg
	Cartone (10 pezzi)	492	182	84	1,37 kg	1,81 kg
	Scatola (60 pezzi)	590	380	280	8,22 kg	11,38 kg
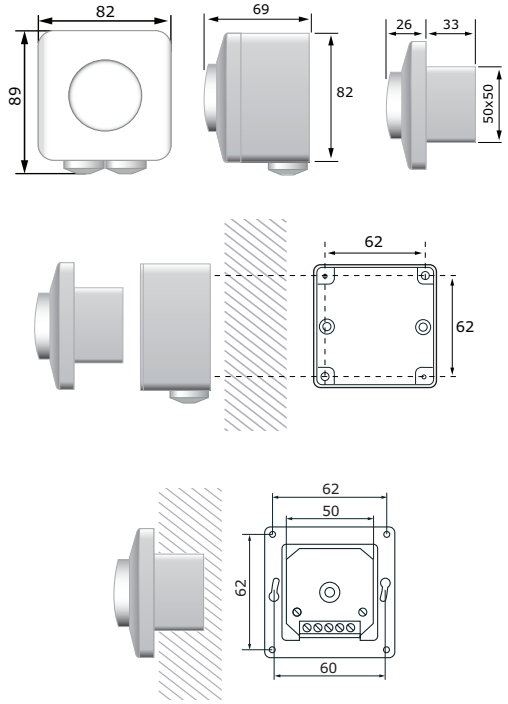
Fissaggio e dimensioni