DPOM8-24/20

Alimentatore PoM su guida DIN e ripetitore

Descrizione

DPOM8-24/20 è un modulo di alimentazione Power over Modbus progettato per il montaggio su guida DIN. È dotato di un'uscita a 24 VDC e di un ripetitore di linea di comunicazione Modbus RTU integrato e completamente isolato.

DPOM8-24/20 offre alcuni dei seguenti vantaggi:

- Power over Modbus- PoM
  - Tramite PoM è possibile interconnettere diversi tipi di dispositivi come sensori, controller, moduli di alimentazione, ecc. tramite un unico cavo UTP che trasmette sia l'alimentazione a 24 Volt che la comunicazione dati Modbus.
- Modulo di alimentazione e ripetitore Modbus in un unico dispositivo
  - DPOM8-24/20 fornisce un'alimentazione a 24 VDC e amplifica il segnale Modbus consentendo il collegamento di un massimo di 32 dispositivi su una distanza fino a 1200 m senza interruzioni del segnale.
- Installazione facile
  - Il dispositivo è montabile su guida DIN, il che lo rende adatto per l'installazione in armadi elettrici.
- Molteplici opzioni di connessione
  - Dotato sia di morsettiere che di prese RJ45, DPOM8-24/20 consente flessibilità nel collegamento dei dispositivi.

Con il suo design compatto e le sue ampie funzionalità, DPOM8-24/20 è una soluzione affidabile per le installazioni HVAC.

Caratteristiche principali

- Modulo Power over Modbus con alimentatore integrato 24 VDC / 20 W
- Ripetitore in modalità half-duplex isolato galvanicamente per comunicazione Modbus RTU
- Connessioni di ingresso e uscita con morsettiere o connettore RJ45
- Protezione da sovraccarico in modalità singhiozzo con indicazioni LED rosse
- Trasmissione di dati seriali asincroni
- Trasmissione in ingresso e in uscita con indicazione LED verde
- Adattamento automatico della velocità di trasmissione fino a 115,2 Kbps
- Distanza fino a 1.200 m
- Trasmissione in ingresso e in uscita con indicazione LED verde
- Montaggio su guida DIN

Gli standard

- Direttiva sulla bassa tensione 2014/35/CE
- Direttiva EMC 2014/30/CE:
- Direttiva delegata (UE) 2015/863 della Commissione, del 31 marzo 2015, che modifica l'allegato II della direttiva 2011/65/UE del Parlamento europeo e del Consiglio per quanto riguarda l'elenco delle sostanze soggette a restrizioni

Specifiche tecniche

Uscita		24 VDC / 20 W
Tensione di alimentazione		85—264 VAC / 50—60 Hz
Standard di protezione		IP20
Condizioni operative:	Temperatura	-20—40 °C
	Umidità relativa	5—85 % UR (senza condensa)
Contenitore	Materiale	Plastica ABS (acrilonitrile-butadiene-stirene)
	Colore	Grigio, RAL7035

Cablaggio e Connessioni

L	Tensione di alimentazione, linea
N	Tensione di alimentazione, neutro
24 VDC	Alimentazione 24 VDC / 20 W
GND	Riferimento di massa per l'alimentazione
A	Comunicazione Modbus RTU (RS485), segnale A
/B	Comunicazione Modbus RTU (RS485), segnale /B
Ingresso	Presa RJ45 di comunicazione Modbus RTU. (Nessuna 24 VDC integrata su questa porta)
Uscita	Presa RJ45 con comunicazione Modbus (Modbus RTU + 24 VDC)

ATTENZIONE!

- Quando si collegano linee più lunghe, utilizzare la velocità di trasmissione più bassa possibile.
- Le morsettiere di ingresso duplicano la presa RJ45 di ingresso.
- Le morsettiere di uscita duplicano la presa RJ45 di uscita.

Confezione

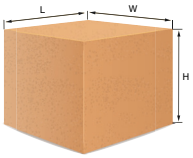

Articolo	Confezione	Lunghezza [mm]	Larghezza [mm]	Altezza [mm]	Peso netto [kg]	Peso lordo [kg]
DPOM8-24-20	Unità (1 pz.)	95	90	90	0,175	0,306
	Scatola (36 pezzi)	590	380	280	6,30	11,92

Commercio globale Numeri articolo 14 (GTIN 14)

Confezione	DPOM8-24-20
Unità	5401003001479
Scatola	5401003500354

DPOM8-24/20

Alimentatore PoM su guida DIN e ripetitore

Esempio di applicazione

Esempio 1: Connessioni tramite connettore RJ45

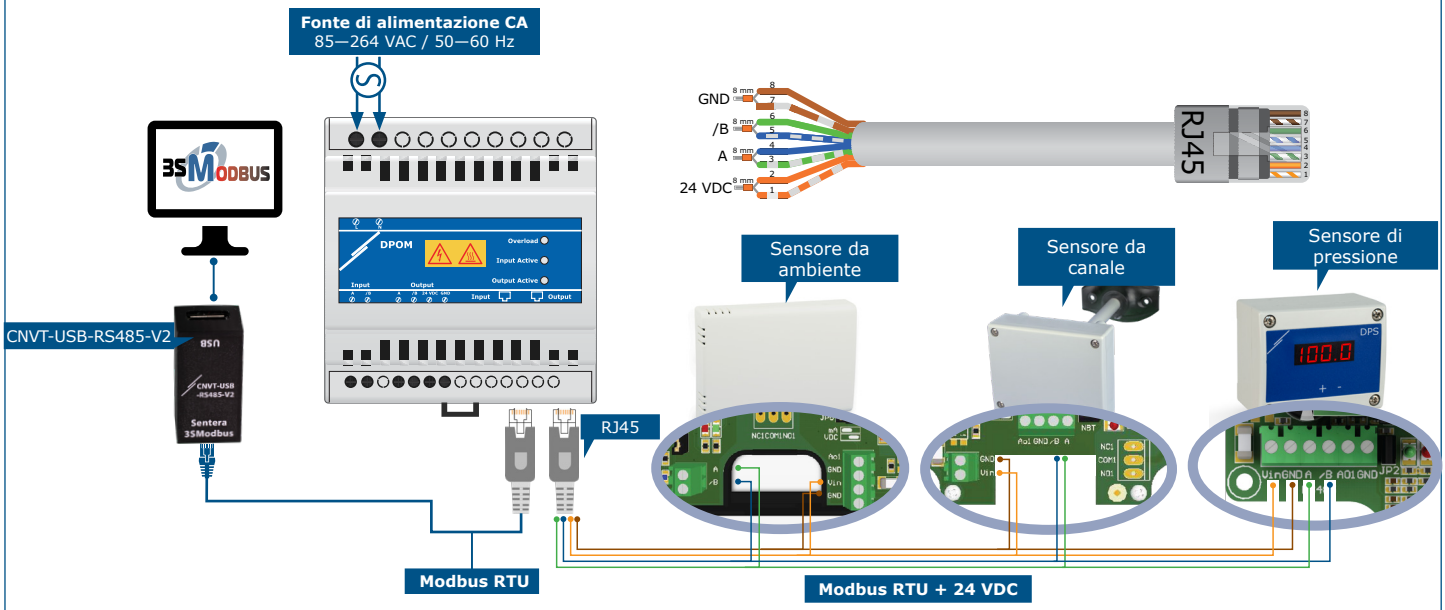

Nell'esempio applicativo 1, DPOM8-24/20 è collegato a più sensori tramite un cavo RJ45, che trasmette sia l'alimentazione a 24 VDC che la comunicazione dati Modbus. Le impostazioni dei dispositivi possono essere regolate tramite 3SModbus tramite un computer. La connessione viene stabilita tramite connettori RJ45 e il convertitore da Modbus a USB CNVT-USB-RS485-V2.

Esempio 2: Collegamenti tramite morsettiera

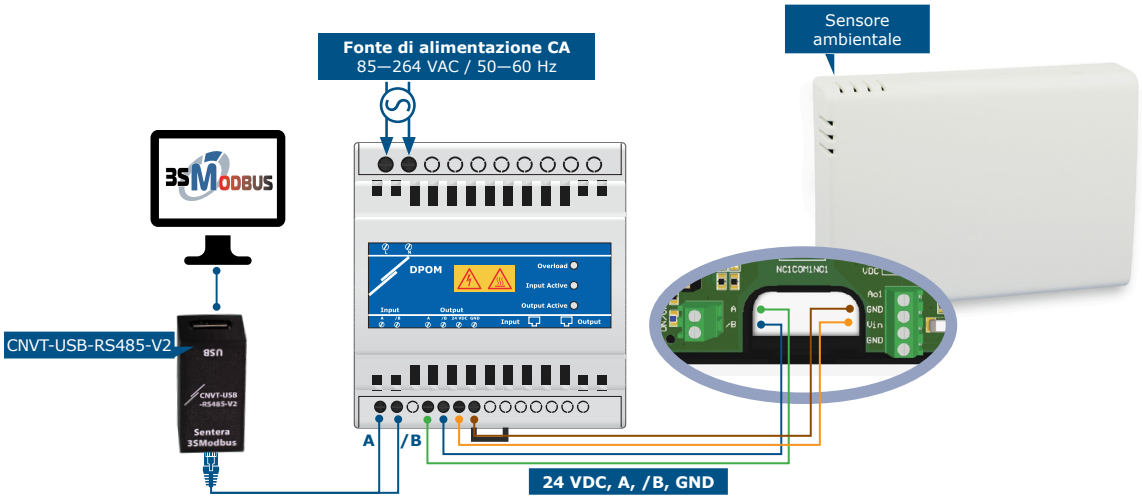

Nell'esempio applicativo 2, DPOM8-24/20 è collegato a un singolo sensore ambiente tramite morsettiere. Sia l'alimentazione a 24 VDC che la comunicazione dati Modbus vengono trasmessi attraverso la connessione. Le impostazioni dei dispositivi possono essere regolate tramite 3SModbus tramite un computer. Il collegamento avviene tramite la morsettiera di DPOM8-24/20 e il convertitore da Modbus a USB CNVT-USB-RS485-V2.

DPOM8-24/20

Alimentatore PoM su guida DIN e ripetitore

Fissaggio e dimensioni

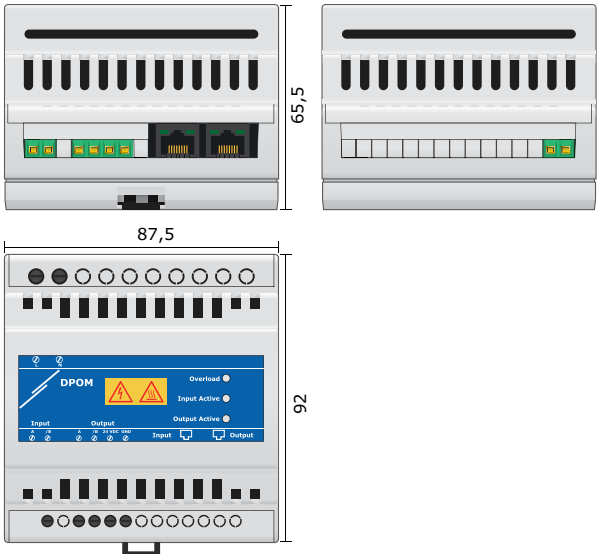
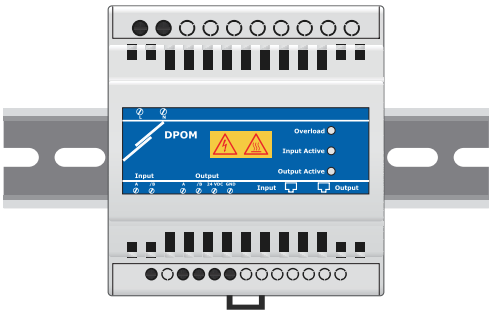
Montaggio su guida DIN