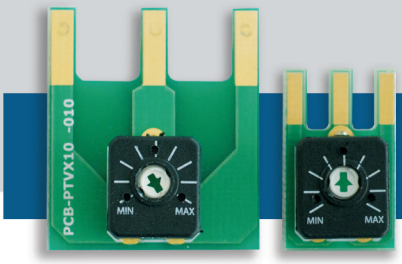

SENTERA CONTROLS

PTV

Trimmer de sélection de vitesse pour variateurs de vitesse AC

Les potentiomètres PTV peuvent être utilisés pour régler et ajuster le signal d'entrée pour les variateurs de vitesse de ventilateur CA électroniques qui fonctionnent avec une entrée analogique. Il existe deux versions du produit: PTV-X05.0 pour le montage sur un bornier standard avec un pas de 5 mm et PTV-X10.0 pour le montage sur un bornier standard avec un pas de 10 mm.

Caractéristiques principales

- Contrôle direct de 0 à 10 VDC par potentiomètre
- Montage facile sur un bornier standard
- Faibles coûts
- Régulation à partir de 0—Us (tension d'alimentation CC)
- Tension d'alimentation jusqu'à 30 VDC

Domaine d'utilisation

- Contrôle manuel de la vitesse du moteur / ventilateur dans les applications CVC
- Conçu pour usage en intérieur

Caractéristiques techniques

Alimentation, 24 VCC		0—30 VDC
Type de sortie analogique		0—Us VDC
Trimmer standard		10 kΩ
Espérance de vie mécanique du trimmer		10.000 cycles de rotation
Courant de charge maximal		50 mA
Conditions d'ambiance	Température de fonctionnement	-5—65 °C / 23—149 °F
	Humidité relative	5—85 % HR (sans condensation)
Température de stockage		-25—70 °C

Câblage et raccordements

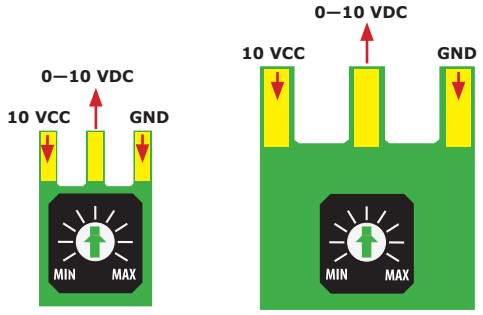

10 VCC	Tension d'alimentation 10 V (tensions CC standard jusqu'à Us = 30 VDC)
0—10 VDC	Tension de sortie régulée (0—Us)
GND	Masse

Emballage

Article	Emballage	Longueur [mm]	Largeur [mm]	Poids net	Poids brut
PTV-X05.0	Sac (10 pcs.)	120	80	0,020 kg	0,021 kg
PTV-X10.0	Sac (10 pcs.)	120	80	0,030 kg	0,031 kg

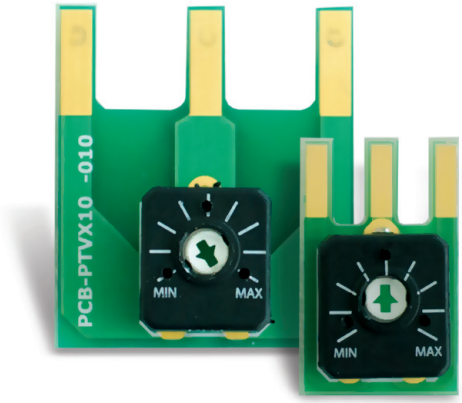

Codes de l'article

Code d'article	Bornier d'entrée
PTV-X05.0	pas 5 mm
PTV-X10.0	pas 10 mm

Diagramme de fonctionnement

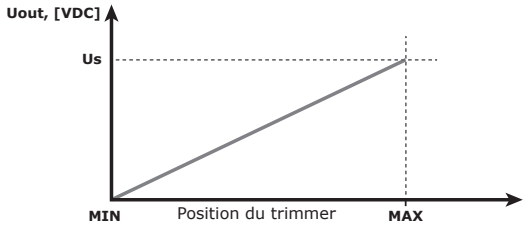

Normes

- Directive basse tension 2014/35/CE
- Directive CEM 2014/30/CE : En 61326
- Directive WEEE 2012/19/EC
- Directive RoHs 2011/65/CE
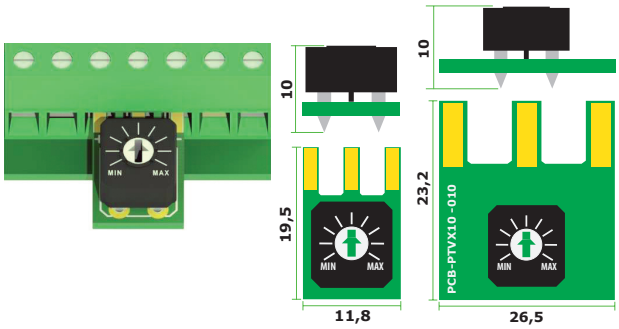
Fixation et dimensions