

SPV-8-010-MF

Потенциометър 0–10 V с Modbus комуникация

Описание

Потенциометърът SPV-8-010-MF е предназначен за безстепенно управление на множество ЕС двигатели, изискващи управляващ сигнал 0–10 VDC. Минималните изходни стойности могат да се регулират чрез Modbus RTU комуникация в диапазоните: 0–4 VDC, а максималните изходни стойности — в диапазоните 6–10 VDC. Потенциометърът SPV-8-010-MF има изход със сух контакт за дистанционно включване и изключване на външно устройство.



Основни характеристики

- Корпус на устройството, подходящ както за вграден, така и за повърхностен монтаж
- Избираеми минимални и максимални изходни стойности чрез Modbus RTU комуникация
- Едновременно регулиране на множество ЕС двигатели
- Регулиране на скоростта на ЕС вентилатора от минимум до максимум или обратно

Код на артикула

Код на артикула	Захранващо напрежение
SPV-8-010-MF	85–264 VAC / 50–60 Hz

Област на приложение

- Ръчно управление на скоростта на ЕС вентилатора
- Ръчно управление на положението на лопатката на клапата

Стандарти

- Директива за ниско напрежение 2014/35/ЕС CE
- Директива за електромагнитна съвместимост (EMC) 2014/30/ЕС
- Делегирана директива (ЕС) 2015/863 (RoHS 3) на Комисията от 31 март 2015 г. за изменение на приложение II към Директива 2011/65/ЕС на Европейския парламент и на Съвета по отношение на списъка с ограничени вещества
- Директива 2012/19/ЕС за ОЕЕО

Предупреждения и важни указания

- В случай на неизправност, моля, проверете дали:
  - Всички връзки са правилни.
  - Потенциометърът е захранван с правилното напрежение.
  - Modbus комуникацията работи и всички настройки са достъпни чрез Modbus RTU.

Технически спецификации

Аналогов изходен сигнал		0–10 V DC
Минимално съпротивление на натоварване		1 kΩ (RL ≥ 1 kΩ)
Ток на превключване със сух контакт (дистанционно включване/изключване)		Макс. 4 A
Минимален входен импеданс		1kΩ
Modbus RTU комуникация		Буутлоудър, уникален идентификатор и автоматичен идентификатор на подчинен модул
Температура на съхранение		-10–70 °C
Условия на работа		
Температура		0–65 °C
Относителна влажност		5–95 % rH, без кондензация
Корпус		
Материал		ASA (акрилонитрил стирен акрилат)
Цвят		Бял (28049P)
Защита от проникване	Вграден монтаж	IP44
	Повърхностен монтаж	IP54

Опаковка

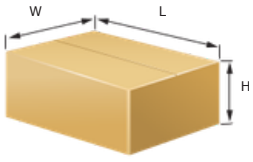

Код на артикула	Опаковка	Дължина [мм]	Ширина [мм]	Височина [мм]	Нетно тегло [кг]	Бруто тегло [кг]
SPV-8-010-MF	Единица (1 бр.)	85,50	95,50	70,50	0,20	0,22
	Картон (10 бр.)	492	182	84	2	2,35
	Кутия (60 бр.)	590	380	280	12	15,09
	Половин палет (960 бр.)	1.200	800	1.290	192	259,24
	Палет (1.680 бр.)	1.200	800	2.160	336	442,12

Закрепване и размери

Повърхностен монтаж

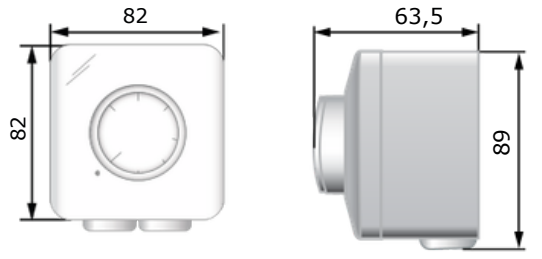

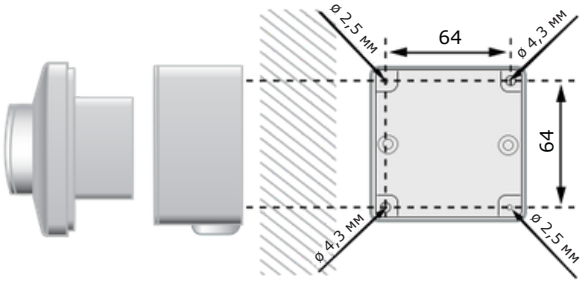

SPV-8-010-MF

Потенциометър 0–10 V с Modbus комуникация



Вграден монтаж

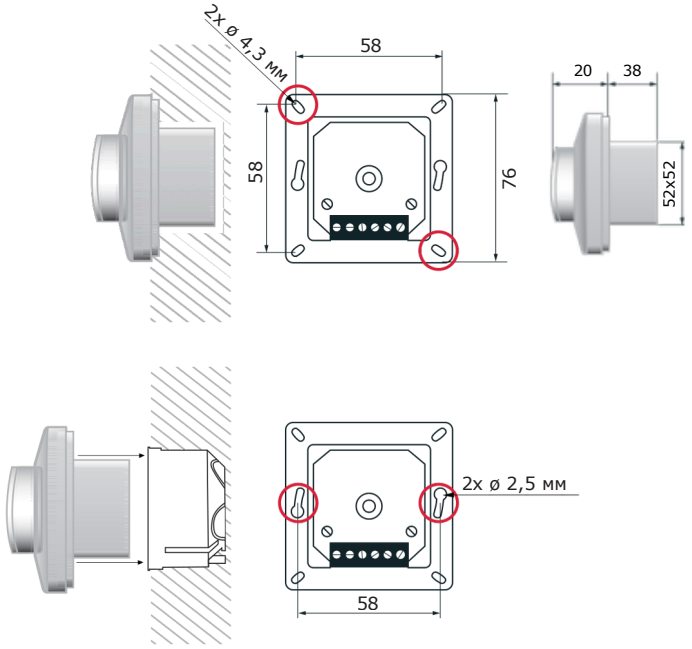

Оперативни диаграми

Нормален режим (от мин. до макс.)

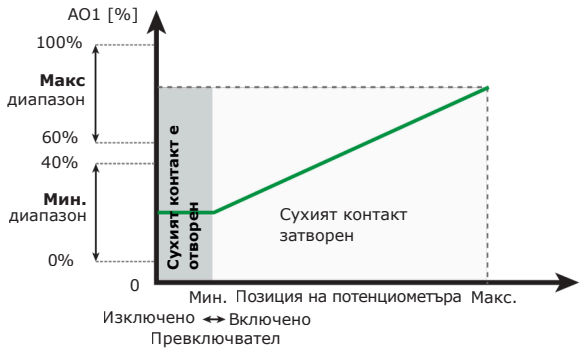

Обърнат режим (от макс. към мин.)

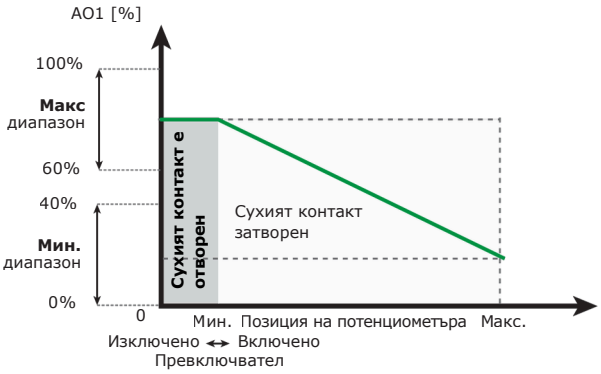

Окабеляване и свързване



Захранващо напрежение	
L	85–264 VAC/ 50–60 Hz
N	Неутрала
Характеристики на кабела	Напречно сечение на кабела: 2,5 mm², стъпка: 5 mm, пружинна клема
Сух контакт	
_/ _	Сух контакт (дистанционно ВКЛ./ИЗКЛ.)
Modbus RTU комуникация	
A	Modbus RTU (RS485), сигнал A
/B	Modbus RTU (RS485), сигнал /B
Аналогов изход	
AO1	Аналогов изход
GND	Аналогов изход, обща маса
Характеристики на кабела	Напречно сечение на кабела: 1,5 mm², стъпка: 3,5 mm, пружинна клема

Глобални номера на търговски артикули 14 (GTIN 14)

Код на артикула	SPV-8-010-MF
Единица	5401003019115
Картон	5401003303085
Кутия	5401003504567
Палет	5401003701553