MTP-X10K-NA

Потенциометър

Потенциометърът MTP-X10K-NA е специално разработен да управлява оборудване,изискващо плавен управляващ сигнал. Захранващото напрежение е по избор в диапазона от 0 до 12 VDC. Изходното напрежение се изменя плавно с помощта на ротационен бутон от 0 до стойността на захранващото напрежение (Us). В допълнение, потенциометърът е оборудван със сух контакт, който позволява дистанционно включване / изключване на външно оборудване. Подходящ е както за вграждане (IP44), така и за повърхностен монтаж (IP54).

Основни характеристики

- Плавно изменение на регулируемото напрежение
- Стойности на напрежения на изхода от 0 до стойността на захранващото напрежение (Us) с помощта на ротационен бутон
- Превключвател (сух контакт), който позволява дистанционно включване / изключване на външно оборудване
- Корпус, устойчив на пръски
- Вграден или повърхностен монтаж

Техническа спецификация

Захранване, Us		макс. 12 VDC / 1 mA
Изход		0—Us
Контакти		4 A / 250 VAC 10 A / 12 VDC
Степен на защита		IP44 / IP54 (съгласно EN 60529)
Условия на околната среда	Температура	0—50 °C
	Отн. влажност	< 95 % rH (без кондензация)

Област на приложение

- Приложения, където е необходим постояннотоков сигнал
- Само за закрити помещения

Електрическо свързване

Us	Постояннотоково захранване (0—12 VDC)
+	Изходно напрежение (0—Us)
-	Маса
	Превключвател (сух контакт), който позволява дистанционно включване / изключване на външно оборудване
Свързване	Сечение на кабела: макс. 2,5 мм²

Стандарти

- Директива за съоръженията на ниско напрежение - LVD 2006/95/EC: CE
- Директива OEEO за намаляване на въздействието на отпадъците от електрическо и електронно оборудване върху околната среда (WEEE Directive 2012/19/EC)
- Директива за ограничаване използването на опасни вещества (RoHs Directive 2011/65/EU)

MTP-X10K-NA

Потенциометър

Опаковки

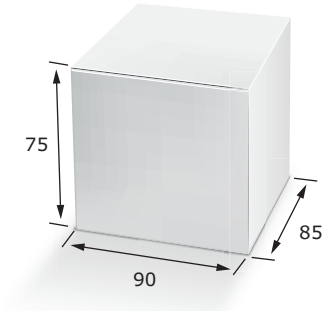

Код на продукта	Опаковки	Дължина [мм]	Ширина [мм]	Височина [мм]	Нето тегло	Бруто тегло
MTP-X10K-NA	1 бр.	95	85	70	0,15 кг	0,17 кг
	Кашон (10 бр.)	492	182	84	1,47 кг	1,88 кг
	Кашон (60 бр.)	590	380	280	8,82 кг	11,84 кг
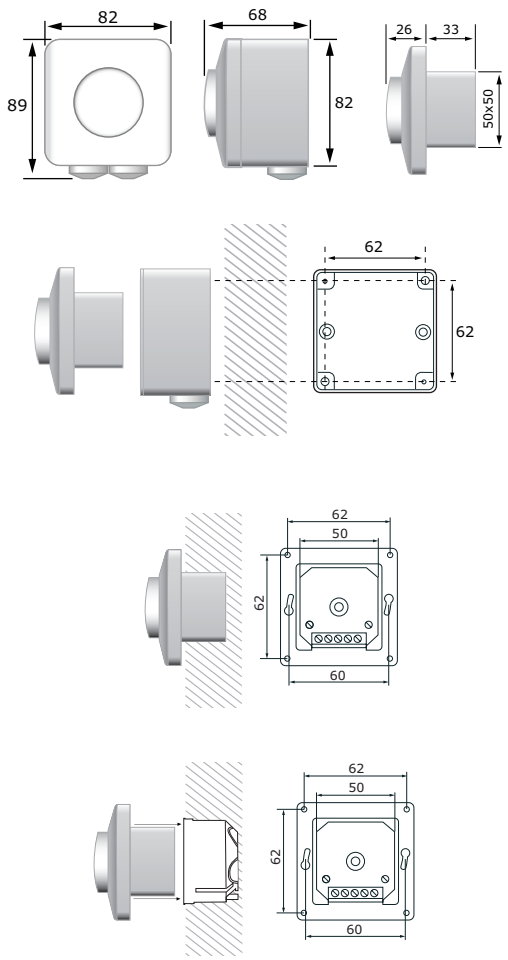
Размери и закрепване