SENTERA CONTROLS

DPOM8-24/20

Захранващ модул с вграден повторител и комуникация по Modbus за монтаж върху DIN шина

Описание

DPOM8-24/20 представлява захранващ модул, който е подходящ само за монтаж върху DIN шина. Той разполага с 24 VDC изход и вграден, напълно изолиран Modbus RTU повторител за комуникационната линия.

DPOM8-24/20 има следните предимства:

- Power over Modbus (PoM) комуникация и захранващо напрежение 24 VDC
  - Чрез PoM можете да свържете различни видове устройства като сензори, контролери, захранващи модули и др. чрез един единствен UTP кабел, който предава както захранването от 24 VDC, така и комуникацията между различните устройства.
- Получавате захранващ модул и Modbus RTU повторител в едно устройство
  - DPOM8 осигурява 24 VDC захранващо напрежение и подсилва Modbus сигнала, като така предоставя възможност за свързване на до 32 устройства на периметър до 1200 м. без да се нарушава качеството на сигнала.
- Лесен монтаж
  - Устройството е подходящо за монтаж върху DIN шина в електрически шкафове.
- Множество опции за свързване
  - DPOM8-24/20 позволява множество опции за свързването на устройството, като той е оборудван както с клеморед с пружинни клеми, така и с RJ45 букси.

Със своя компактен дизайн и множество функции, DPOM8 остава надеждно решение за ОВиК инсталации.

Основни характеристики

- Модул с 24 VDC захранващо напрежение и комуникация по Modbus
- Галванично изолиран полу-дуплексен повторител за установяване на комуникация по Modbus RTU
- Свързване на вход и изход чрез клемореда с пружинни клеми или RJ45 букса
- Защита от претоварване на режима на накъсване. Червена LED индикация за проследяване на статуса на устройството
- Асинхронно серийно предаване на данни
- Предаване на данни през входа или изхода на устройството със зелена LED индикация за проследяване на статуса
- Автоматично усилване на сигнала на бодрейта до 115,2 Kbps
- Установяване на връзка на разстояние до 1200 м
- Към DPOM8 могат да бъдат свързани до 32 модула
- Монтаж върху DIN шина

Характеристики

Изход		24 VDC / 20 W
Захранващо напрежение		85—264 VAC / 50—60 Hz
Степен на защита на корпуса		IP20
Условия на работа	Температура	-20—40 °C
	Относителна влажност	5—85 % rH (без кондензация)
Корпус	Материал	ABS (акрилонитрил бутадиен стирен) пластмаса
	Цвят	Сиво, RAL7035

Електрическо свързване

L	Захранващо напрежение, фаза
N	Захранващо напрежение, неутрала
24 VDC	Захранване 24 VDC / 20 W
GND	Референтна земя за захранване
A	Modbus RTU (RS485), сигнал A
/B	Modbus RTU (RS485), сигнал /B
Вход	Свързване на комуникацията по Modbus RTU чрез RJ45 букси (Няма 24 VDC напрежение на този порт)
Изход	Свързване на PoM захранване чрез RJ45 букса (Modbus RTU + 24 VDC)

ВНИМАНИЕ!

- Когато свързвате устройствата на по-дълго разстояние, използвайте възможно най-ниската скорост на предаване.
- Входовете на клемореда дублират входовете на RJ45 буксата.
- Изходите на клемореда дублират изходите на RJ45 буксата.

Стандарти

- Директива за ниско напрежение 2014/35/EC
- Директива за електромагнитна съвместимост (EMC Directive 2014/30/EC)
- Делегирана директива (ЕС) 2015/863 на Комисията от 31 март 2015 година за изменение на приложение II към Директива 2011/65/ЕС на Европейския парламент и на Съвета по отношение на списъка на ограничените вещества

Глобален номер на търговската единица 14 (GTIN 14)

Опаковки	DPOM8-24-20
Брой	5401003001479
Кашон	5401003500354

Опаковки

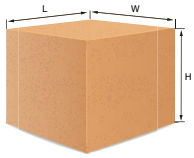

Код на продукта	Опаковки	Дължина [мм]	Ширина [мм]	Височина [мм]	Нето тегло	Бруто тегло
DPOM8-24-20	1 бр.	95	90	85	0,175 кг	0,306 кг
	Кашон (36 бр.)	590	380	280	6,30 кг	11,92 кг

DPOM8-24/20

Захранващ модул с вграден повторител и комуникация по Modbus за монтаж върху DIN шина

Примерно приложение

Пример 1: Свързване чрез RJ45 конектор

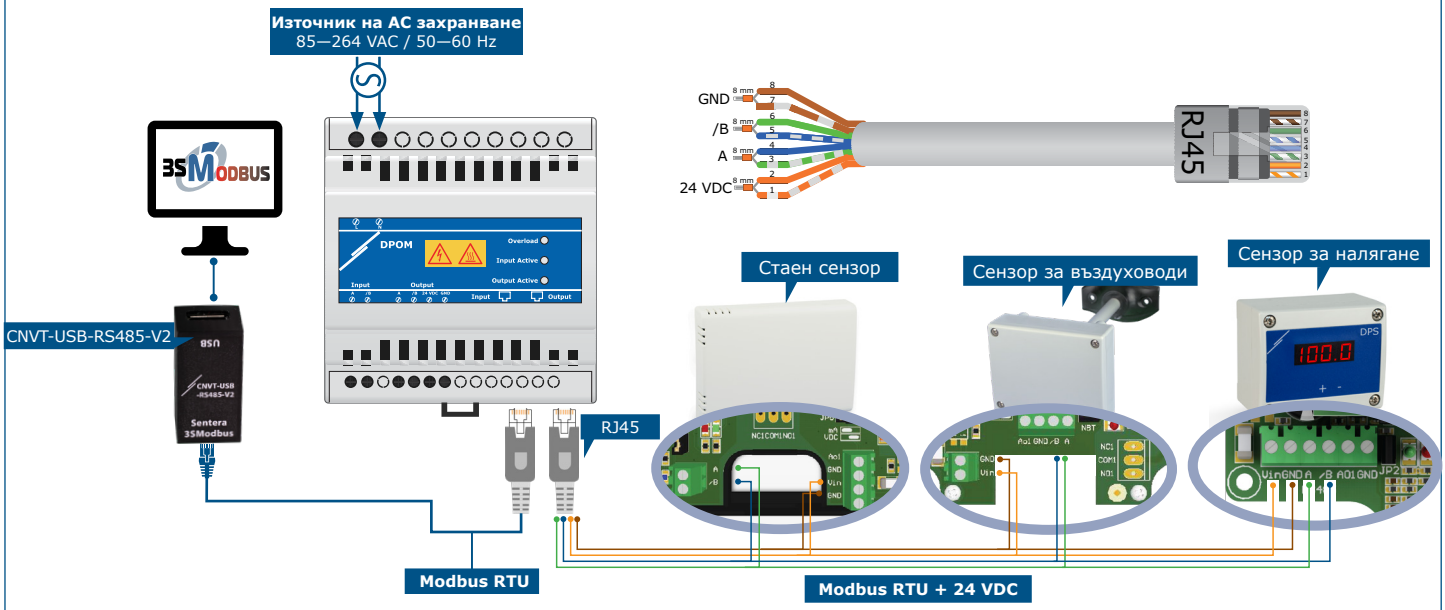

В примерно приложение 1, DPOM8-24/20 е свързан към множество сензори чрез RJ45 конектор, който предава както 24 VDC захранването, така и комуникацията по Modbus Настройките на устройствата могат да се променят чрез софтуера 3SModbus, инсталиран на Вашия компютър. Свързването става чрез RJ45 конектори и конвертор от Modbus към USB порт CNVT-USB-RS485-V2.

Пример 2: Свързване чрез клеморед с пружинни клеми

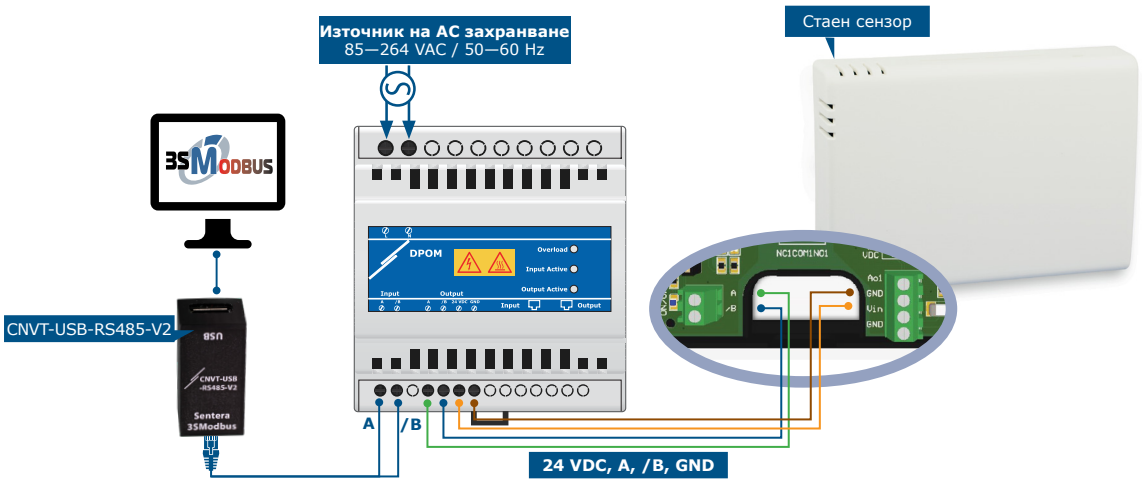

В примерно приложение 2, DPOM8-24/20 е свързан към един стаен сензор чрез клемореда. Както 24 VDC захранване, така и предаването на данни чрез комуникацията по Modbus се предават чрез PoM. Настройките на устройствата могат да се променят чрез софтуера 3SModbus, инсталиран на Вашия компютър. Свързването става чрез клеморед с пружинни клеми и Modbus към USB конвертор CNVT-USB-RS485-V2.

DPOM8-24/20

Захранващ модул с вграден повторител и комуникация по Modbus за монтаж върху DIN шина

Размери и закрепване

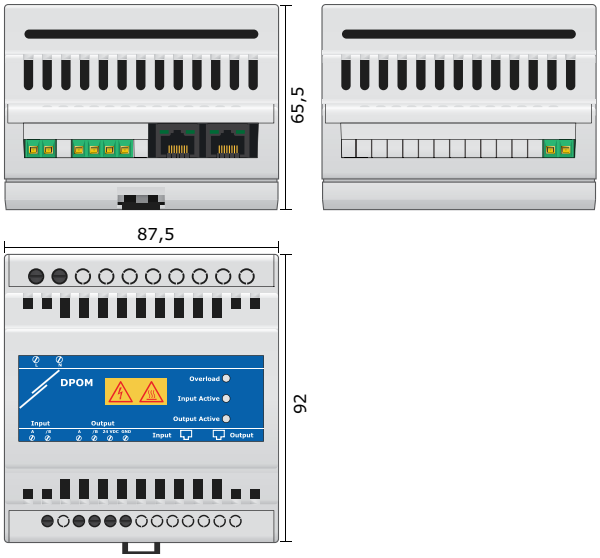
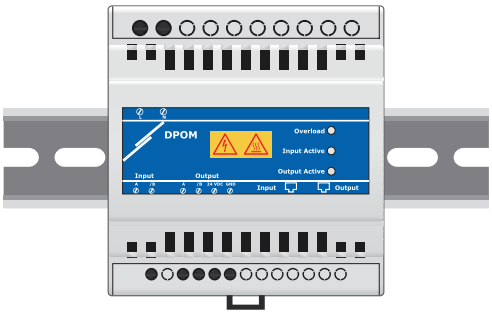
Монтаж на DIN-шина