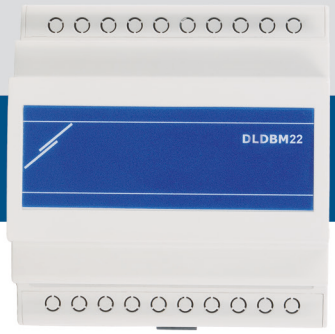

DLDBM22

Разклонителна кутия PoM с вградено захранване 3,3 VDC

DLDBM22 представлява разклонителна кутия Power over Modbus с 10 RJ45 и 12 RJ12 конектора и вградено захранване 3,3 VDC, извлечено от захранването с 24 VDC на конекторите RJ45. Тя предава данни и електрическа енергия едновременно (Power over Modbus). DLDBM22 е съвместима със сензори, сензорни контролери, ОВиК и електронни регулатори на обороти с Modbus и е подходяща за предаване да данни и захранване на дълги разстояния между свързаните устройства. Както захранването, така и комуникацията по Modbus RTU се предават към свързаните устройства по един и същ кабел.

Основни характеристики

- 10 конектора RJ45 за захранване по Modbus (за едновременно предаване на данни по Modbus и захранване 24 VDC)
- 12 конектора RJ12 за захранване по Modbus (за едновременно предаване на данни по Modbus и захранване 3,3 VDC)
- Не се налага конфигуриране или използване на софтуер
- Лесно свързване
- Монтаж на DIN шина
- Зелени светодиодни индикации за указване на захранване
- Надеждна връзка за постоянни инсталации
- Вграден захранващ модул за 3,3 VDC устройства

Код на продукта

Код на продукта	Захранващо напрежение	Максимален ток при 24 VDC (конектори RJ45)	Максимален ток при 3,3 VDC (конектори RJ12)
DLDBM22	24 VDC (PoM)	1,5 A	0,3 A

***Забележка**: Комбинацията от свързаните устройства не трябва да надвишава максималния ток, посочен в таблицата по-горе.*

Техническа спецификация

Захранващо напрежение	24 VDC Power over Modbus	
Изходно напрежение	Конектори RJ45	24 VDC
	Конектори RJ12	(3,3—15 VDC)
Консумация	36 W при 24 VDC / 1 W при 3,3 VDC	
Средна консумация при нормална работа	зависи от версията на изделието	
Imax (A)	1,5 A (комбинация от 3,3 VDC и24 VDC)	
Степен на защита	IP20	
Условия на околната среда	Температура	0—60 °C
	Относителна влажност	5—85 % rH (без кондензация)
Корпус	Пластмасова - тип ABS, цвят: сив (RAL 7035)	

Електрическо свързване

RJ45 S	
Пин 1	Захранващо напрежение
Пин 2	Захранващо напрежение
Пин 3	Комуникация по Modbus RTU, сигнал A
Пин 4	Комуникация по Modbus RTU, сигнал A
Пин 5	Комуникация по Modbus RTU, сигнал /B
Пин 6	Комуникация по Modbus RTU, сигнал /B
Пин 7	Маса, захранващо напрежение
Пин 8	Маса, захранващо напрежение
Букси RJ12	
Пин 1	Захранващо напрежение
Пин 2	Захранващо напрежение
Пин 3	Комуникация по Modbus RTU, сигнал A
Пин 4	Комуникация по Modbus RTU, сигнал /B
Пин 5	Маса, захранващо напрежение
Пин 6	Маса, захранващо напрежение

Букси RJ45	Букси RJ12
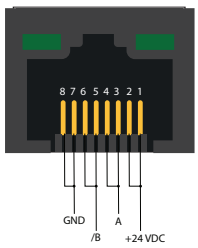	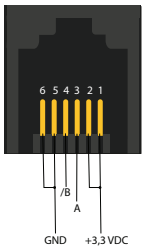

***Внимание!** Да не се вкарва конектор RJ12 в букса RJ45! Това ще повреди устройството, изискващо захранване с 3,3 VDC!*

Област на приложение

Захранване и комуникация за продукти с Modbus RTU (RJ45 – за устройства с 24 VDC и / или RJ12 – за устройства с 3,3 VDC)

Стандарти

- Директива за електромагнитна съвместимост - EMC Directive 2014/30/EC
  - EN 61000-6-3:2007 Електромагнитна съвместимост (EMC). Част 6-1: Общи стандарти. Устойчивост на смущаващи въздействия за жилищни, търговски и лекопромишлени среди
  - EN 61000-6-3:2007 Електромагнитна съвместимост (EMC). Част 6-3: Общи стандарти. Стандарт за излъчване за жилищни, търговски и лекопромишлени среди, поправки A1:2011 и AC: 2012 до EN 61000-6-3
- Директива за ограничаване използването на опасни вещества - RoHs Directive 2011/65/EC

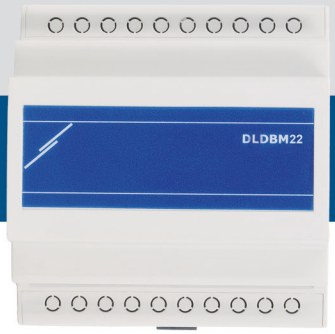

DLDBM22

Разклонителна кутия PoM с вградено захранване 3,3 VDC

Размери и закрепване

Изглед отдолу

Изглед отгоре

Изглед отпред

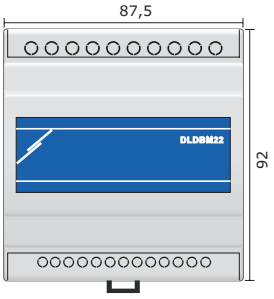

Изглед отстрани

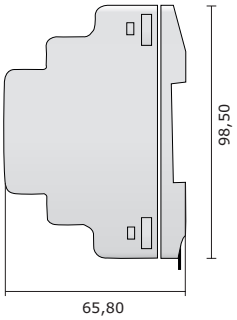

Настройки и индикации

1 - Конектор RJ45		Комуникация по Modbus RTU и захранване с 24 VDC
2 - Конектор RJ12		Комуникация по Modbus RTU и захранване с 3,3 VDC
3 - Зелен светодиод отляво на всяка букса	Вкл.	При нормално работа, светодиодът отляво се активира, за да укаже наличие на захранване с 24 VDC през букси RJ45
4 - Зелен светодиод отдясно на най-дясната букса	Вкл.	При наличие на 3,3 VDC през буксите RJ12, последната букса RJ45 отдясно на горната и долната страна следва да се активира
5 - Заключваща скоба	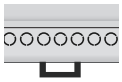	От долната страна на устройството; използва се за заключване към DIN шина

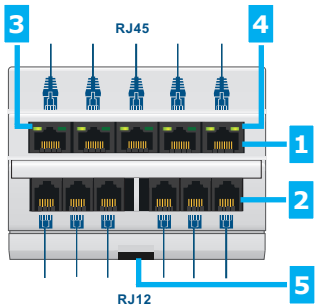

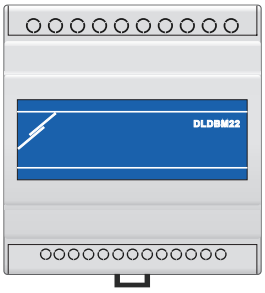

Опаковки

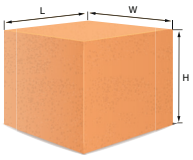

Код на продукта	Опаковки	Дължина [мм]	Ширина [мм]	Височина [мм]	Нето тегло	Бруто тегло
DLDBM22	1 бр.	95	90	85	0,175 кг	0,193 кг
	Кашон (36 бр.)	590	380	280	6,30 кг	6,95 кг

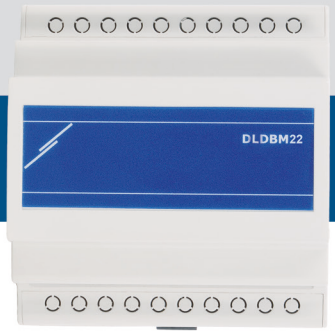

DLDBM22

Разклонителна кутия PoM с вградено захранване 3,3 VDC
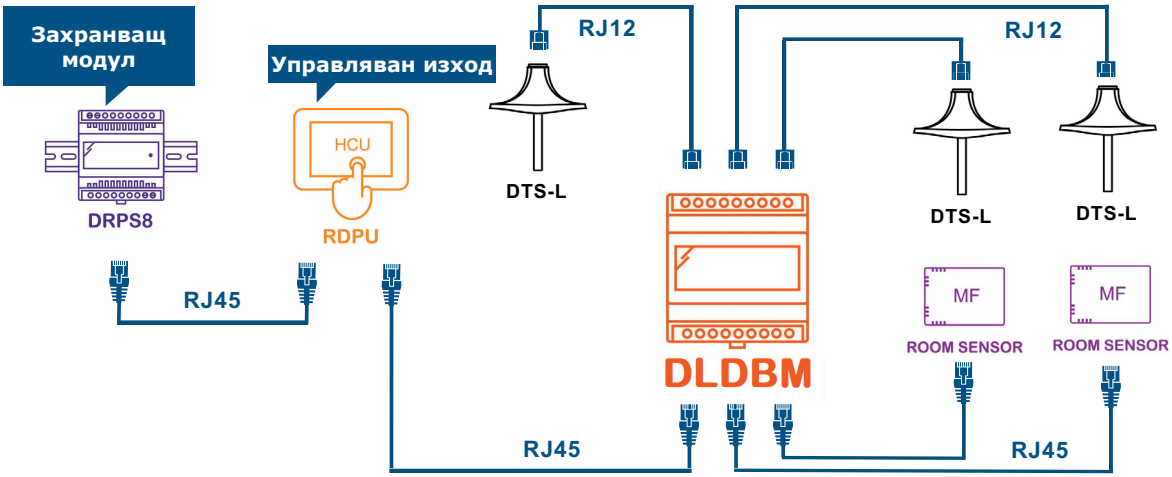
Примерно приложение